nevir®

SISTEMA REPRODUCTOR/ CONVERSOR VINILO / CD/USB Y RADIO FM

NVR-801VMUC

MANUAL DE INSTRUCCIONES

POR FAVOR LEA ESTE MANUAL DE FUNCIONAMIENTO EN SU TOTALIDAD ANTES DE UTILIZAR ESTA UNIDAD Y CONSÉRVELO PARA CONSULTAS FUTURAS

ATENCIÓN: EN CASO DE APERTURA DE LA TAPA O DEL CIERRE DE SEGURIDAD SE ESCAPARÁ UNA RADIACIÓN LÁSER INVISIBLE. NO EXPONERSE A ESTA RADIACIÓN.

Observa: Con el fin de ahorrar energía, cuando él no emite sonido durante 15 minutos en modo Lectura, CD, USB o SD, el aparato será puesto automáticamente en víspera. Para volverlo a poner en funcionamiento, le basta con seleccionar una función de nuevo.

BOTONES DE CONTROL:

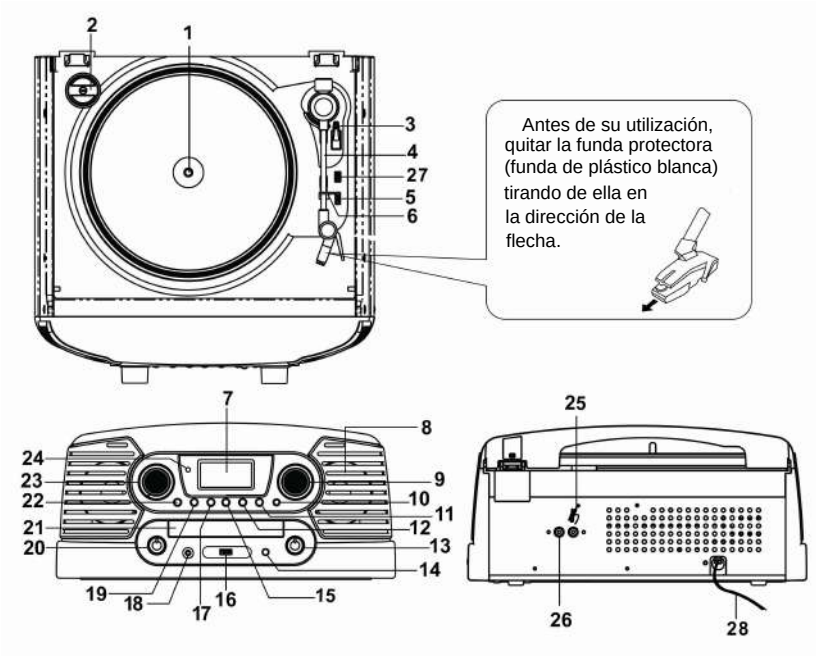

Antes de utilizar el tocadiscos quite la protección de la aguja tirando suavemente de la parte blanca. El siguiente esquema le indicará cómo realizarlo.

1. Plato giradiscos.
2. Adaptador 45 revoluciones.
3. Palanca brazo de lectura (utilice esta palanca para levantar el brazo).
4. Brazo de lectura.
5. Selección velocidades 33/45/78 revoluciones.
6. Soporte brazo de lectura.
7. Pantalla LCD.
8. ALTAVOCES
9. SELECTOR DIAL RADIO
10. ABRIR/CERRAR
11. Botón Modo(programa,repetición.1,repelición álbum,repetición disco,aleatorio)
12. Botón Skip+(Avance).
13. Selección de FM/FM STEREO Selector
14. Botón Skip + (Avance).
15. Botón Skip – (Retroceso).
16. Tome usb
17. Botón Stop/CD/USB

18. Entrada auriculares(auriculares no suministrados)
19. Botón Play/Pause
20. Selección de funciones
21. Comparimiento CD
22. Botón Record.
23. Control del volumen
24. Sensor de infrarrojos.
25. Antena FM.
26. Salida AUX-OUT
27. Auto Stop(ON/OFF).
28. Toma eléctrica (220V)

RADIOFM:

- Utilización:

1. Seleccione la función Radio.
2. Elija su emisora.
3. Ajuste el volumen
4. Para detener la radio, ponga la tecla de selección en OFF.

- Antena:

La antena inalámbrica le permite obtener una mejor recepción de las ondas FM. para ello muévala hasta obtener una buena recepción y fijela (con un adhesivo por ejemplo).

- **FM estéreo:**

Cuando se capta una señal FM, coloque el botón de selección de ondas (12) en FM ST. Ello permite escuchar la radio en estéreo. Se visualizará “FM” (8).

TOCADISCOS:

- **Preparación:**

Levante la tapa.
Suelte el brazo de lectura.
Levante la protección de la aguja.

- **Escuchar vinilos:**

1. Ponga el botón de selección en PHONO.
2. Coloque un vinilo en el plato. Si su vinilo es de 45 revoluciones (diámetro 17 cm.), necesitará un adaptador.
3. Seleccione la velocidad apropiada
4. Suelte el brazo de lectura (no olvide retirar la protección de la aguja).
5. Levante el brazo de lectura mediante la palanca.
6. Coloque delicadamente la aguja sobre el vinilo (al principio del disco o en un lugar determinado).
7. Mediante la palanca, baje el brazo hasta que se pose sobre el vinilo y empiece a leer.
8. Una vez leído el vinilo, la parada se efectuará automáticamente. Levante el brazo de lectura y apóyelo sobre el soporte.
9. Para realizar una parada manual, levante el brazo de lectura y apóyelo sobre el soporte.
10. Coloque el botón de selección de las funciones en OFF para que el plato deje de girar.

Notas: no intente detener el plato manualmente.
No mueva el aparato sin haber bloqueado el brazo de lectura, ya que podría dañarse.
Si no utiliza el tocadiscos durante un tiempo, coloque nuevamente la protección de la aguja para evitar la acumulación de polvo.

- **Salida AUX:**

Esta toma sirve para añadir altavoces (amplificadores) extra.
Conecte sus altavoces (no suministrados) a las tomas correspondientes (“L” y “R”).
Al conectar los altavoces externos, el sonido procedente del altavoz integrado no se cortará.

SELECCIÓN FUENTES - Botón STOP / CD / USB

Mantener pulsado este botón durante 3 segundos para pasar a los modos CD, USB

ENTRADA AURICULARES:

(Auriculares no suministrados).
Esta entrada corresponde a unos auriculares con una toma de 3,5 mm. de diámetro y una impedancia de 8 Ohmios o más.
Al conectar sus auriculares, el sonido procedente del altavoz integrado se cortará automáticamente.

ATENCIÓN: UTILIZACIÓN AURICULARES

La escucha prolongada a un volumen inadaptado puede dañar ELOIDO

REPRODUCTOR CD/MP3:

- **Antes de la reproducción:**

Coloque el botón de selección de las funciones en CD/MP3.
Abra el compartimiento CD con el botón OPEN.
Una vez abierto, coloque el CD (con las inscripciones boca arriba, visibles para el usuario).
Cierre el compartimiento.
El CD empezará a girar y se mostrará el número total de pistas contenidas en el CD.

REPRODUCCIÓN CD Y CD MP3

1. Coloque el botón de selección de las funciones en CD.
   A) Modo CD
      Permite reproducir CD/CD-R
   B) Modo MP3
      Permite reproducir también CD/MP3

- **Reproducción:**

2. Coloque el botón de selección de las funciones en CD.
3. Pulse el botón PLAY/PAUSE una vez para empezar a leer en la primera pista. Se mostrará el indicador PLAY.
4. Para poner en pausa la reproducción, pulse nuevamente el botón PLAY/PAUSE
5. Pulse STOP para detener la reproducción.

- **SKIP +/- :**

1. Para pasar a la siguiente pista, pulse una vez brevemente el boton SKIP +
   Para volver a la pista anterior, pulse brevemente el botón SKIP –.
   Para realizar un avance rápido dentro de una pista, mantenga pulsado el botón SKIP + (14).
   Para rebobinar rápidamente dentro de una pista, mantenga pulsado el botón SKIP –.
2. También podrá pulsar STOP y elegir la pista que desee reproducir (los números de pista se visualizan y le permiten elegir fácilmente). Pulse PLAY para iniciar la reproducción de la pista seleccionada.

- **MODO SKIP MP3:**

1. Pulse el botón y aparecerá el número del álbum en curso.
2. Pulse los botones SKIP +/SKIP y aparecerá el número de la canción en curso.
3. Cuando esté seleccionada la canción deseada, pulse el botón “PLAY” para iniciar la reproducción.

- **REPEAT (REPRODUCCIÓN REPETITIVA):**

1. Al reproducir una pista, si desea reproducir esta pista de forma repetitiva, pulse en MODE. La pista se reproducirá una y otra vez hasta que pulse STOP.
2. Para reproducir un CD completo de forma repetitiva, pulse dos veces en MODE Verá que se mostrará "REP ALL".
3. Para anular cualquier solicitud de reproducción repetitiva, pulse STOP o pulse de nuevo el botón MODE hasta que desaparezcan los indicadores.

Nota: si se encuentra en modo "REP ALL" y si ha efectuado una programación, el álbum se leerá de forma repetitiva según la programación.

- **REPRODUCCIÓN ALEATORIA DEL CD**

1. Pulse el botón MODE 3 veces, se visualizará "RANDOM".
2. Pulse el botón PLAY/PAUSE, para iniciar la reproducción. Las canciones se leerán de forma aleatoria.
3. Para anular la función RANDOM, pulse el botón STOP hasta que desaparezca el indicador.

- **PROGRAMA (REPRODUCCIÓN PROGRAMADA):**

Para poder introducir su programación debe estar en modo STOP.

1. Pulse el botón PROGRAM. Aparecerá el indicador.
2. Con los botones SKIP +/-podrá seleccionar la pista que desee reproducir en primer lugar.
3. Pulse PROGRAM para confirmar su elección.

Repita estos pasos (hasta 20 veces) para crear su programación.

Reproducción de la programación:

Al final de su programación, pulse PLAY para iniciarla reproducción según el orden que haya grabado.
Para anular su programación, pulse STOP y pase a otra función (PHONO/RADIO… o OFF). Se borrará su programación.

REPRODUCCIÓN POR USB

1. CONECTE UN DISPOSITIVO USB
2. Pulse el botón STOP/USB y todas las canciones se reproducirán automáticamente.

NOTA: sólo se aceptarán los ficheros con formato MP3.

CODIFICACIÓN Y ALMACENAMIENTO A PARTIR DE UN CD

Podrá codificar sus canciones favoritas en formato MP3 y almacenarlas a través del puerto USB.

1. Seleccione la función modo CD
2. Pulse el botón SKIP+/-para elegir su canción y pulse PLAY/PAUSE para iniciar la codificación.
3. Pulse el botón RECORD para sincronizar la canción que se va a codificar. La pantalla mostrará "USB" o "CARD".
4. Pulse el botón RECORD o STOP/CD/USB.para detener la codificación.
5. Observación: no interrumpa la grabación mientras dure la canció , ya que podrá fallar la codificación y deberá empezar de nuevo la grabación.

Atención: algunos CDs originales están protegidos contra copias y no podrán codificarse.

CODIFICACIÓN Y ALMACENAMIENTO DE UN VINILO

Podrá codificar sus vinilos preferidos en formato MP3 y almacenarlos a través del puerto USB.

1. Seleccione la función modo PHONO.
2. Seleccione la canción que se va a codificar.
3. Pulse el botón RECORD para sincronizar la canción que se va a codificar. La pantalla mostrará "USB".
4. Pulse el botón RECORD o STOP/CD/USB para detener la codficación

COPIA DE UN CD MP3

Podrá copiar sus archivos en formato MP3 en su Pen Drive.

1. Introduzca el disco MP3 seleccione la función CD.
2. Pulse el botón SKIP+/-para seleccionar la canción que desee copiar y pulse el botón PLAY/PAUSE.
3. Pulse el botón RECORD para iniciar la copia. La pantalla mostrará “REC” “USB”.
4. Pulse el botón RECORD o STOP/USB para detener la codificación.

BASS BOOST:

Pulse el botón Bass Boost para dar más amplitud a los bajos.

MANDO A DISTANCIA:

- **Antes de utilizarlo:**

1. Abra el compartimiento de las pilas.
2. Introduzca una pila tipo CR2032 (3V). Tenga cuidado de respetar las polaridades.
3. Vuelva a colocar la tapa del compartimiento de pilas.

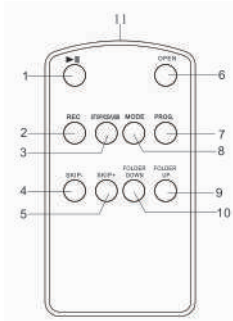

1. Reproducir/Pausa
2. Grabar
3. STOP/CD/USB (Selección fuente)
4. Saltar –
5. Saltar +
6. Abrir
7. Programa
8. Modo-Repetición álbum, disco, aleatorio
9. Carpeta +
10. Carpeta –
11. Sensor Remoto

- **Sustitución de las pilas:**

Si la distancia de alcance del mando a distancia se reduce o si los botones no responden correctamente, sustituya la pila por una pila nueva del mismo tipo.

- **Utilización del mando a distancia:**

Para utilizar el mando a distancia, diríjalo en dirección al sensor de infrarrojos o pulse el botón correspondiente según la acción deseada.
La distancia de alcance es de aproximadamente 5 metros. Se reducirá según el ángulo de mira.
Una luz fuerte puede impedir el buen funcionamiento del mando a distancia.
Si se encuentra un obstáculo entre el mando a distancia y el sensor, los botones no responderán.

ESPECIFICACIONES:

Alimentación:	Corriente 220/230V ~ 50 Hz
Consumo:	18W
Frecuencias cubiertas:	FM 87.5 ~ 108 MHz

- No tirar los aparatos eléctricos y electrónicos a la basura.
- Entréguelos en el centro de recogida que le corresponda.
- Algunos elementos contenidos en estos aparatos pueden perjudicar la salud y el medio ambiente.

PROTEJA SUS OIDOS

Consejos para evitar LESIONES

La escucha con auriculares o cascos telefónicos a un volume alto puede causar la pérdida del oído con character permanente. Cuanto más alto sea el volume de escucha, mayor sera la celeridad con la que puede producirse el daño.

Según la directiva *Waste of Electrical and Electronic Equipment (WEEE)*, los residuos WEEE han de recogerse y tratarse por separado. Si, en el futuro, necesita desprenderse de este producto, NO lo ponga en los residuos domésticos, envíelo a los puntos de recogida WEEE si existen

Para dar cumplimiento a la Norma UNE EN-60335,indicamos que si el cable flexible se daña, únicamente puede ser sustituido por un taller de reparación reconocido por el fabricante NEVIR,S.A.,ya que se necesitan herramientas especiales

Comentarios: Modo ahorro de energía_ La unidad pasará a modo "standby" automaticamente si se mantuviera con el sonido inactivo durante un periodo superior a 15 minutos, pudiendo encenderse de nuevo pulsando la tecla de encendido.

FM STEREO RADIO CD/USB WITH TURNTABLE ENCODING TO USB

NVR-801VMUC

USER MANUAL

PLEASE READ THIS OPERATING MANUAL COMPLETELY
BEFORE OPERATING THIS UNIT AND RETAIN IT FOR FUTURE REFERENCE.

LOCATION OF CONTROLS

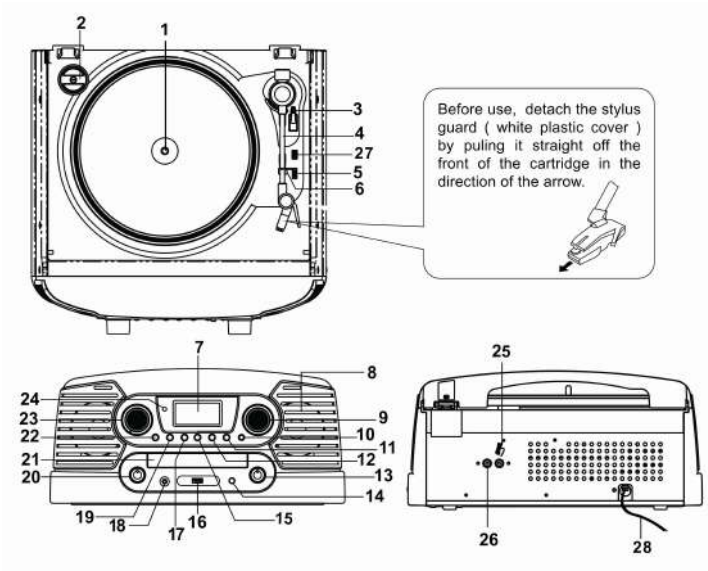

1. Turntable
2. 45 RPM Adaptor
3. Cue-lever (use this lever to lift the tone arm.)
4. Tone Arm
5. Speed Selector
6. Tone arm Holder
7. Display
8. Speakers
9. Tuning Control
10. Open / Close Button
11. Mode Button (Program, Repeat 1, Repeat Album, Repeat All ,Random)
12. Skip + Button
13. FM/FM STEREO Selector
14. Bass Boost Button
15. Skip - Button
16. USB Port
17. Stop/ CD/USB Button
18. Headphone Jack
19. Play / Pause Button
20. Function Selector
21. CD Door
22. Record Button
23. Volume Control
24. IR Sensor
25. FM Antenna
26. Aux Line-Out output Socket
27. Auto Stop (ON/OFF) Selector
28. AC Power Cord

FM TUNER

Operation

1. Set the Function Selector to the Radio position.
2. Tune to the desired radio station by turning the Tuning control .
3. Adjust the volume control to desired level.
4. To turn off the radio, set the Function Selector to the Power OFF position.

Antenna

Wire and move it around to obtain the best reception.

Your may have to orient the unit to obtain the best reception.

FM Stereo and Mono Reception

When an FM signal is tuned in, stetting the Band selector to FM ST. position will enable the broadcasting to be received in stereo sound. The FM Stereo indicator will appear on LCD display.

TURNTABLE OPERATION

Preparation

Open the Record Player Cover.

Release the Tone arm Clamp, and remove the stylus protector.

Listening to Records

1. Set the Function Selector to the PHONO position.
2. Place a record on the turntable, over the central spindle. Place the EP adapter over the central spindle when playing 17cm EP records.
3. Set the Speed Selector to 33 or 45 or 78 rpm according to the record.
4. Release the tone m clamp, and remove the protective cap from the stylus.
5. Lift the Tone arm with the Tone arm Lift Lever.
6. Move the tone arm to the beginning of the record, or to the start of a particular track.
7. Gently lower the tone arm onto the record with the Tone arm Lift lever to start playing.
8. When the record is finished the tone arm will automatically stop. Lift the tone arm from the record and return it to the rest .
9. To stop manually, lift the tone arm from the record and return it to the rest.
10. Auto stop ON / OFF selector on panel - Set the Function Selector ,Switch to ON for turntable auto stop function.
    For EP 33 RPM – Switch to Auto stop “On” position - It enables the record auto stop when ending.
    For EP 45 or 78 RPM – Switch to Auto stop “Off” position, It can play the whole song.

Notes: Do not stop or turn the platter manually.

Moving or jarring the turntable without securing the Tone arm clamp could result in damage to the Tone arm.

Replace the protective cap on the stylus when not in use.

Aux Line-Out Output

Line out output (For Aux Amplifier connection)

You can connect the unit to external speakers (4 OHM) by connecting the speaker output socket L, R to your external speakers (Not included).

Note: The sound from the original built-in speakers will still be heard even after connecting the external speakers

SOURCE SELECTING - STOP / CD / USB button

Press this button continuously 3 seconds, It will be switched to CD, or USB

HEADPHONE

This unit will accept stereo headphones (not included) with a 3.5mm plug and an impedance of 8 ohms or greater. The speaker are automatically disconnected when headphones are connected to the PHONES JACK .

WARNING: USING A HEADPHONE

Please select the proper volume if you want to use an headphone. In case of excessive volume for the earphones, and a drumming in the ear happens, please decrease the volume or stop usage. You risk an effect onto your eardrum and a partial or total deafness. If your ears hurt, please contact a doctor.

COMPACT DISC/MP3 OPERATION

LOADING AND UNLOADING COMPACT DISCS

Select CD/MP3 with the Function selector on the unit to choose the CD/MP3 mode.

Open the disc compartment by pressing the CD Open Button .

When the disc compartment has opened, remove a disc from its case and place it carefully in the compartment with the label side facing up. Locate smaller, discs, in the centre depression of the compartment.

Close the disc compartment.

When the compartment is fully closed, the disc will start turning automatically. The total number of tracks of the CD will appear on the LCD display.

LISTENING TO COMPACT DISC AND MP3 DISC (CD)

Select CD with the Function selector on the unit to choose the CD mode.

A) In the CD mode
This unit can read CD, CD-R, CD-RW.

B) In the MP3 mode
This unit can also read as below :

1. It can be playback MP3 DISC.

Listening to CD

1. Select CD with the Function selector on the unit to choose the CD mode.
2. Press the PLAY/PAUSE button on the unit once to start playing the CD From the first track, and “play” indicator will appear on the display.
3. Press the PLAY /PAUSE button again to playing the CD “pause” indicator will appear on the display(the track number is flash).
4. To stop playback, press the “Stop/CD/USB” button.

TRACK SKIP

Selecting a different track during CD Play

1. Press the SKIP / SEARCH (REW. or F.F.) button on the unit , therequired track number appears on the display.
2. Press the PLAY / PAUSE button on the unit. Starting again with the track that is currently selected.

SKIP/SEARCH MODE FOR MP3 DISC

1. Press FOLDER UP /DOWN by **REMOTE**, the Album no. will change.
2. Press SKIP +/SKIP - (REW. or F.F.) buttons the Track no. will change.
3. When the desired track is being selected, press the "PLAY" button to start playback.

REPEAT PLAY IN CD

1. When playing the CD, if you desire to repeat the same track only, press the MODE button on the unit .
2. To repeat all disc, press the MODE twice and the "REP ALL" display will light up.
3. To cancel repeat play, press the STOP button or press the MODE button repatedly until the repeat indicator disappears.

Note : If in "REPEAT ALL" mode, the normal & program playing will also effect in this function.

RANDOM PLAY in CD

1. When playing the CD or MP3 disc,press the MODE button four times, the “RANDOM” indicator will light up.
2. Press the **SKIP +/-** button , The tracks will be played randomly.
3. To cancel random play, press the STOP button twice time until the random indicator disappears.

PROGRAMMED DISC PLAY (CD)

It is not possible to enter programs during disc play. Press the Stop button first, then follow the instructions below.

1. Press the PROGRAM button(MODE)Button on the unit . The following information will be displayed on the CD Display.
2. Press the Forward and Reverse Skip Track buttons on the unit to select the track to be stored in location i.e. track 03).
3. Press the PROGRAM button. The first program selection is now stored in the program memory.

Listening to Programmed Tracks
Press the Play Pause button. Disc play will start at the beginning of the first programmed track .
To Clear The Program Memory
If the disc is playing, press the Stop button to stop the disc.
Select Tuner or Power off to clear the Program.

USB OPERATION
1.Insert the memory USB to the slot.
2.Switch the CD/MP3/USB/SD button on the unit,press button STOP/USB,the unit will automatically read the total folders and the number of the total tracks.
NOTE: only Mp3 file format is supported.
*Not all brand of USB flash disc is supported.

ENCODING AND STORING FROM A NORMAL CD

You can encode you favorite CD songs into mp3 format and store then into your memory device through the USB port
1. Set the Function Selector (22) on the unit to choose the CD mode
2. Press the SKIP +/- button(14,15) to select the song or track ,then press the PLAY/PAUSE button (19)to be encoded.
3. Put the USB drive into USB slot. Press the RECORD button(21) to start sync encoding and the display will show "> USB", the recording start now to USB.
4. Press the STOP button(16) to stop encoding.
5. Remarks: Recording CD must be synchronized and press the STOP button to confirm.

Attention: Some originals CD could not be recorded as they are protected against copy.

ENCODING AND STORING FROM PHONO.
You can encode you favorite EP songs into mp3 format and store then into your memory device through the USB port.
1. Set the Function Selector (22) on the PHONO position
2 Put the USB drive into USB slot. Press the RECORD button(21) to start sync encoding and the display will show "> USB", the recording start now to USB.
3. Press the STOP button(16) to stop encoding.

COPYING FROM MP3 DISC
You can copy the files from on mp3 disc and store then into your memory device through the USB port.

1. Insert the mp3 disc and press the function button to the CD .
2. Press the SKIP +/- button to select the track ,then press the PLAY/PAUSE button that you want to copy.
3. Press the recording button to start copy the files and the display will show "REC" "USB" flash.
4. Press the Record button or STOP/CD/USB button to stop encoding.

BASS BOOST
Press the Bass Boost button once to ON position to enjoy a more powerful Bass sound.

REMOTE CONTROL UNIT

PREPARATION BEFORE USE

1.Remove the battery cover from the back of the remote control unit.
2.Insert a CR2025 (3V) size battery (included). Insert the battery with the + and - terminals matching the indication inside the battery compartment.
3.Replace the cover.

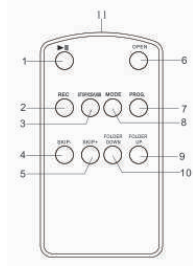

1. PLAY/PAUSE BUTTON
2. RECORD BUTTON
3. STOP/CD/USB (source selector) BUTTON
4. SKIP- BUTTON
5. SKIP+ BUTTON
6. OPEN BUTTON

7. PROG BUTTON
8. MODE BUTTON (Repeat 1,Repeat Album, Repeat All ,Random)
9. FOLDER UP
10. FOLDER DOWN
11. Remote Sensor

BATTERY REPLACEMENT
When the remote control operation becomes unstable or the distance from which remote control is possible becomes shorter, replace the battery with new one.

USING THE REMOTE CONTROL UNIT

- To use remote control unit, point it at the remote sensor and press the button gently and firmly. However, since the remote control range is less when the unit is used at an angle, use directly in front of the remote senor, as far as possible.
- Do not expose the remote sensor to strong light (direct sunlight or artificial lighting) and make sure that there are no obstacles between the remote sensor and the remote control unit.

Remarks: Energy saving when the unit has no sound output last around 15 minutes on turnabale players, CD mode, USB or SD mode, it will be switched to stand-by automatically. It can be switched ON the unit by switching the Function selector again.

SPECIFICATIONS

Power Supply
AC 230V ~ 50Hz
Power consumption : 18W
Radio Frequency Coverage
FM: 87.5 - 108 MHz

The crossed out "Wheel bin"is intended to show that this appliance must not be placed with ordinary household waste.

When this appliance has reached the end of its useful life. It must be disposed of in accordance with local by-laws. Consult our local waste disposal authority (WEEE Directive).

PROTECT YOUR HEARING
Listening advice to avoid hearing damage
Listening via headphones, earbuds or headsets at a high volume may cause permanent hearing loss to occur. The louder the volume, the less time is required before your hearing could be affected.

According to Waste of Electrical and Electronic Equipment (WEEE) directive, WEEE should be separately collected and treated. If at any time in future you need to dispose of this product please do NOT dispose of this product with household waste. Please send this product to WEEE collecting points where available.

In order to fulfill ruling UNE EN-60335, we indicate that if the flexible wire is damaged, it can only be substituted by a technical service recognized by NEVIR, S.A., as per special tooling is required

Remark : Saving energy when the unit has no sound output about 15 minutes on Turntable mode, CD mode and USB mode, it will be switched to stand-by automatically. It can be switched ON the unit by switching the Function selector again.

LEITOR CD/MP3 ON GIRA-DISCOS RADIO FM STEREO E FUNÇÃO CODIFICAÇÃO USB

NVR-801VMUC

MANUAL INSTRUÇÕES

POR FAVOR, LEIA TOTALMENTE ESTE MANUAL DE FUNCIONAMENTO

ANTES DE OPERAR ESTA UNIDADE E GUARDE O PARA CONSULTAS FUTURAS

AVISO: UMA IRRADIAÇÃO LASER INVISÍVEL ESCAPA-SE EM CASO DE ABERTURA DA TAMPA E DE DESBLOQUEIO DE SEGURANÇA, NÃO EXPOR-SE A ESTA IRRADIAÇÃO.

Nota: Para economizar energia, quando ele emite nenhum durante 15 minutos som em modo de leitura, CD ou USB, a unidade vai ser interrompida automaticamente. Para reinstalar a operação, basta selecione uma função novamente.

TECLAS DE CONTROLO:

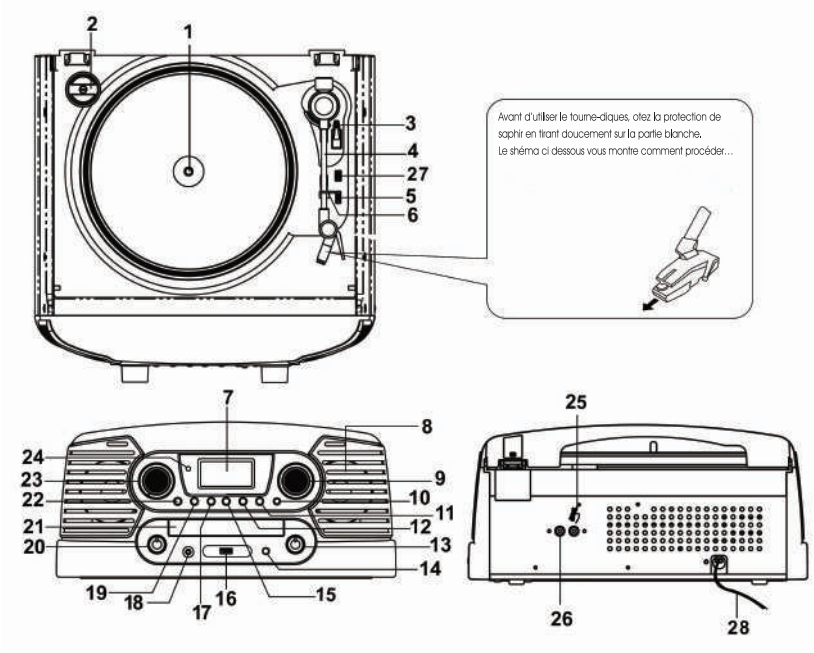

Antes de utilizar o gira-discos, tire a protecção de safira tirando lentamente a parte branca. O esquema abaixo mostra-lhe como proceder

1. Tabuleiro do gira-discos
2. Adaptador 45 rotações
3. Alavanca do braço de leitura (utilizar esta alavanca para levantar o braço)
4. Braço de leitura
5. Selecção velocidades 33/45/78 rotações
6. Suporte braço de leitura
7. Visualização LCD
8. Altifalantes
9. Tuning (Selecção Rádio)
10. Open/Close (CD)
11. Tecla Mode (programa, repetir 1, repetir álbum, repetir disco, aleatório)
12. Tecla Skip + (Avançar)
13. Selecção das rádio FM/FM STEREO Selector
14. Tecla Bass Boost
15. Tecla Skip – (Retroceder)
16. Tomada USB
17. Tecla Stop/CD/USB

18. Tomada auscultadores (auscultadores não fornecidos)
19. Tecla Play/Pause
20. Selecção das funções
21. Compartimento CD
22. Tecla Record
23. Controlo do volume
24. Sensor dos Infravermelhos
25. Antena FM
26. Tomada de saída AUX-OUT
27. Áuto Stop (ON/OFF)
28. Tomada sector (220V)

RÁDIO FM:

- **Utilização:**

1. Seleccione a função Rádio.
2. Escolha o seu rádio.
3. Ajuste o volume.
4. Para desligar o rádio, posicione a tecla de selecção em OFF.

- **Antena:**

A antena filar permite-lhe obter uma melhor recepção das frequências FM. Para tal, mexa-a até obter uma boa recepção e fixe-a (graças ao adesivo por exemplo).

- **FM Estéreo:**

Quando receber um sinal FM, posicione a tecla de selecção das frequências em FM ST. Permite ouvir o rádio em estéreo. Aparece «FM».

GIRA-DISCOS:

- **Preparação:**

Levante a tampa.
Liberte o braço de leitura.
Remova a protecção do safira.

- **Ouvir discos de vinil:**

1. Posicione a tecla de selecção em PHONO.
2. Coloque um disco de vinil no tabuleiro. Se o seu disco de vinil for um 45 rotações (diâmetro 17 cm), vai precisar do adaptador.
3. Seleccione a velocidade apropriada.
4. Liberte o braço de leitura (não se esqueça de remover a protecção do safira).
5. Remova o braço de leitura graças à alavanca.
6. Coloque o safira delicadamente por cima do vinil (ou no início do disco ou no lugar escolhido).
7. Graças à alavanca, baixe o braço para pousar-se no disco de vinil e começar a leitura.
8. Quando ler o disco de vinil, a paragem efectua-se automaticamente. Levante o braço de leitura e pouse-o no seu suporte.
9. Para uma paragem manual, levante o braço de leitura e pouse-o no seu suporte.
10. Posicione a tecla de selecção das funções em OFF para que o tabuleiro pára de girar.
    Notas: não tente parar o tabuleiro manualmente.
    Não mexa o aparelho sem ter bloqueado o braço de leitura, pode desta forma danificá-lo.
    Se não utilizar o gira-discos durante um certo tempo, volte a colocar a protecção do safira para evitar a acumulação do pó.

De 33 voltas - "On" - irá parar automaticamente após o final do disco.
Para 45 e 78 voltas - "Off" - o disco será lido completamente.

- **Tomada de saída AUX:**

Esta tomada serve para ligar altifalantes (amplificadores) suplementares.
Ligue os seus altifalantes (não fornecidos) às tomadas correspondentes («L» e «R»).
Aquando da ligação de altifalantes externos, o som vindo do altifalante integrado não fica cortado.

SELECÇÃO FONTES - Tecla STOP / CD / USB

Mantenha premido esta tecla durante 3 segundos, permitindo a passagem dos modos CD ou USB.

TOMADA AUSCULTADORES:

(Auscultadores não fornecidos)
Esta tomada suporta auscultadores com uma tomada de 3.5 mm de diâmetro e uma impedância de 8 Ohms ou mais.
Quando liga os seus auscultadores, o som vindo do altifalante integrado é automaticamente cortado.

ATENÇÃO: O USO DE UM CAPACETE
A escuta prolongada em volume inadequado pode prejudicar sua audição. Você pode incluir uma violação do tímpano e da surdez parcial ou total. Se a dor é sentida depois de uma utilização inadequada de volume, consulte o seu médico imediatamente.

LEITOR CD/MP3:

- **Antes da leitura:**

Posicione a tecla de selecção das funções em CD/MP3.
Abra o compartimento CD graças à tecla OPEN.
Quando o compartimento estiver aberto, coloque o seu CD (parte com inscrições visível virada para o utilizador).
Feche o compartimento.
O CD põe-se a girar, depois aparece o número total de pistas contidas no CD.

LEITURA CD E CD MP3

1. Posicione a tecla de selecção das funções em CD.
   A) Modo CD
   Permite ler os CD/CD-R
   B) Modo MP3
   Permite ler igualmente os CD/MP3

- **Leitura:**

2. Posicione a tecla de selecção das funções em CD.
3. Prima uma vez a tecla PLAY/PAUSE para iniciar a leitura na primeira pista. Aparece o indicador PLAY.
4. Para pôr em pausa a leitura, prima novamente a tecla PLAY/PAUSE.
5. Prima em STOP para parar a leitura.

- **SKIP +/-:**

1. Para passar à pista seguinte, prima uma vez e rapidamente a tecla SKIP + .
   Para voltar à pista anterior, prima rapidamente a tecla SKIP – .
   Para avançar rapidamente no interior de uma pista, mantenha premida a tecla SKIP + .
   Para efectuar um retrocesso rápido no interior de uma pista, mantenha premida a tecla SKIP – .
2. Pode igualmente premir STOP e depois escolher a pista que deseja ler (aparecem os números das pistas permitindo escolher facilmente). Prima em PLAY para iniciar a leitura da pista seleccionada.

- **MODO SKIP MP3:**

1. Prima a tecla, aparece o número do álbum em curso.
2. Prima as teclas SKIP +/SKIP - , aparece o número da canção em curso.
3. Após ter seleccionado a canção desejada, prima a tecla «PLAY» para iniciar a leitura.

- **REPEAT (LEITURA REPETITIVA):**

1. Durante a leitura de uma pista, se quiser ler esta pista de forma repetitiva, prima em MODE. A pista será lida repetidamente até premir em STOP.
2. Para ler um CD completo de forma repetitiva, prima duas vezes em MODE. Aparece «REP ALL».
3. Para anular qualquer pedido de leitura repetitiva, prima STOP ou novamente a tecla MODE até se apagarem os indicadores.

Nota: Se estiver em modo «REP ALL» e se efectuou uma programação, o álbum será lido de forma repetitiva consoante a sua programação.

- **LEITURA ALEATÓRIA DO CD**

1. Prima a tecla MODE 3 vezes, vê aparecer «RANDOM».
2. Prima a tecla PLAY/PAUSE para iniciar a leitura. As canções serão lidas aleatoriamente.
3. Para anular a função RANDOM, prima a tecla STOP até se apagar o indicador.

- **PROGRAM (LEITURA PROGRAMADA):**

Deve estar em modo STOP para poder entrar a sua programação.

1. Prima a tecla PROGRAM. Apaga-se o indicador.
2. Graças às teclas SKIP +/-, pode seleccionar a pista que deseja ler primeiro.
3. Prima em PROGRAM para confirmar a sua escolha.

Repita estas etapas (até 20 vezes) para criar a sua programação.

Leitura da programação:
No fim da sua programação, prima em PLAY para iniciar a leitura consoante a ordem que registou.
Para anular a sua programação, prima em STOP e passe a uma outra função (PHONO/RÁDIO…ou OFF), a sua programação é eliminada.

LEITURA DO CARTÃO USB

1. Insira o USB na porta.
2. Prima a tecla STOP/USB, a totalidade das canções serão lidas automaticamente.

NOTA: apenas são aceites os ficheiros em formato MP3.

CODIFICAÇÃO E ARMAZENAMENTO A PARTIR DE UM CD

Pode codificar as suas canções favoritas em formato MP3 e armazená-las via a porta USB.

1. Seleccione a função modo CD
2. Prima a tecla SKIP+/- para escolher a sua canção, depois prima em PLAY/PAUSE para iniciar a codificação.
3. Prima a tecla RECORD para sincronizar a canção e codificar. O ecrã mostra «USB».
4. Prima a tecla RECORD ou STOP/CD/USB para parar a codificação.
5. Observação: Não interrompa ou pare o registo enquanto durar a canção, a codificação pode falhar. Tem então de recomeçar o registo.

Aviso: Alguns CD originais estão protegidos contra a cópia e não podendo portanto ser codificados.

CODIFICAÇÃO E ARMAZENAMENTO A PARTIR DE UM VINIL

Pode codificar os seus discos de vinil preferidos em formato MP3 e armazená-los via a porta USB

1. Seleccione a função modo PHONO
2. Seleccione a canção a codificar.
3. Prima a tecla RECORD para sincronizar a canção a codificar. O ecrã mostra «USB»
4. Prima a tecla RECORD ou STOP/CD/USB para parar a codificação.

CÓPIA A PARTIR DE UM CD MP3

Pode copiar os seus ficheiros em formato MP3 na sua chave USB.

1. Insira o disco MP3 e seleccione a função CD
2. Prima a tecla SKIP+/- para seleccionar a canção a copiar e depois prima a tecla PLAY/PAUSE .
3. Prima a tecla RECORD para iniciar a cópia, o ecrã mostra «REC» «USB».
4. Prima a tecla RECORD ou STOP/USB para parar a codificação.

BASS BOOST:

Prima a tecla Bass Boost para dar mais extensão aos baixos.

TELECOMANDO:

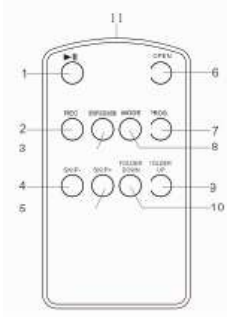

- **Antes da utilização:**

1. Abra o compartimento das pilhas.
2. Insira uma pilha de tipo CR2025 (3V). É favor respeitar as polaridades.
3. Volte a colocar no devido lugar a tampa do compartimento de pilhas.

1. PLAY/PAUSE
2. Record
3. STOP/CD/USB (selecção fonte)
4. SKIP-
5. SKIP+
6. OPEN
7. PROG
8. MODE (repetir 1,repetir álbum, repetir disco, aleatório)
9. FOLDER +
10. FOLDER-
11. Sensor Remoto

- **Substituição das pilhas:**

Se a distância de alcance do telecomando ficar reduzida ou se as teclas não responderem correctamente, substitua a pilha por uma nova do mesmo tipo.

- **Utilização do telecomando:**

Para utilizar o telecomando, aponte-o para o sensor infravermelhos e prima a tecla em questão consoante a acção desejada.
A distância de alcance é aproximadamente de 5 metros. Será reduzida consoante o ângulo de pontaria.
Uma luz forte pode impedir o bom funcionamento do telecomando.
Se um obstáculo se encontrar entre o telecomando e o sensor, as teclas não respondem.

ESPECIFICIDADES:

Alimentação:	Sector 220/230V ~ 50 Hz
Consumo:	18W
Frequências abertas:	FM 87.5 ~ 108 MHz

- Não se desfazer dos aparelhos eléctricos e electrónicos colocando-os no lixo doméstico.
- Entregá-los ao centro de recolha de que pertence.
- Alguns elementos contidos nestes aparelhos podem prejudicar a saúde e o ambiente.

PROTEJA OS SEUS OUVIDOS
Conselhos para evitar danos à sua audição
A utilização de auscultadores ou conchas de cuvidos num volume muito elevado pode provocar surdez permanente. Quando maior for o volume, mais depressa a sua audição poderá ser afectada.

Os resíduos materiais, como produtos eléctricos, não devem ser despejados juntamente com o lixo doméstico. Estes materiais devem ser devolvidos à loja para reciclagem ou eliminação.

De modo a cumprir a norma UNE EN-60335 , informamos que se o cabo flexível estiver danificado, pode apenas ser substituído por um túcnico autorizado pela NEVIR S.A uma vez que sao necesarias ferramentas especias.

Observaçãos: Modo de poupança de força_Aparelho desconexão automaticamente, "Standby", se som inativo mais de 15 minutos. Ignição: apertar botão de conexão.

DECLARACIÓN DE CONFORMIDAD

NEVIR, S.A. declara bajo su responsabilidad que el aparato indicado cumple los requisitos de las siguientes directivas:

DIRECTIVA EMC

EN55013: 2001+A1+A2

EN61000-3-2:2006
EN61000-3-3: 2008
EN55020:2007

LOW VOLTAGE DIRECTIVA EEC

EN 60065: 2002+A11: 2008

Descripciones del aparato: **SISTEMA REPRODUCTOR / CONVERSOR VINILO / USB /CD Y RADIO FM**

Modelo NEVIR: NVR-801VMUC

Importador: **NEVIR, S.A**.

Dirección del importador: NEVIR, S.A.
C/ Canteros, 14
Parque Empresarial Puerta de Madrid
28830 San Fernando de Henares, Madrid