© BIRD STUDIO / SHUEISHA, TOEI ANIMATION

User Manual
Manual usuario
Manual usuari
Manual do utilizador

Dragon Ball Z Wireless Headset

Compatible:
PS5™, PS4™, Xbox™ X|S, Xbox™ One, Nintendo™ Switch, PC, Mac™, Tablets and Moviles

ESP

APARENCIA DEL PRODUCTO

1. Botón de encendido.
2. Botón encender/apagar el micrófono.
3. Control de volumen.
4. Micrófono desmontable.
5. Toma de audio de 3,5 mm
6. Puerto de carga USB Tipo-C
7. Dongle USB
8. Botón de emparejamiento (pulse durante 3 segundos para activar el emparejamiento)

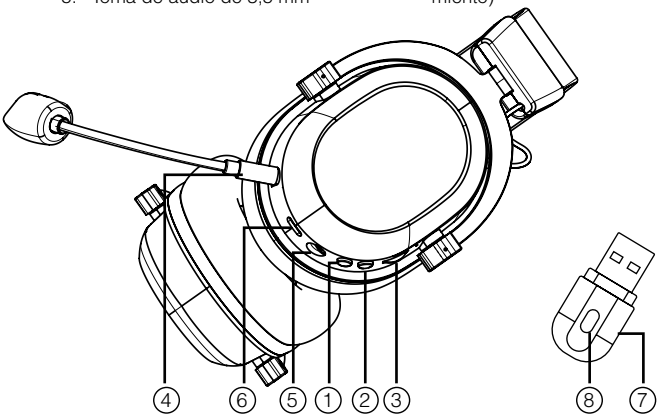

CONTENIDO

- 1 Auricular inalámbrico
- 1 Dongle USB
- 1 Cable de carga USB a tipo C (1 metro)
- 1 Cable de audio de 3,5 mm (1 metro)

ENCENDIDO/APAGADO

- Encender: Mantenga pulsado el botón de encendido (1), mensaje de voz: POWER ON
- Apagar: Mantenga pulsado el botón de encendido (1), mensaje de voz: POWER OFF
- Apagado automático: Tras 5 minutos sin emparejar, el apagado es automático.

RECARGA

- Cuando el voltaje de la batería sea inferior a 3,4 V, la luz parpadeará y se oirá un pitido. Al mismo tiempo la luz parpadeará.
- Por debajo de 3,2V se apaga automáticamente.
- Utilice el cable de carga USB tipo C incluido para cargar los auriculares.

VOLUMEN DEL AUDIO

El control de volumen (3) se desplaza hacia a “+” para subir el volumen, la rueda de volumen se desplaza hacia a “-” para bajar el volumen.
Nota: El control de volumen (3) también está disponible cuando se utiliza en modo conexión por cable.

REPRODUCCIÓN / PAUSA DE LA MÚSICA

Pulse, brevemente, el botón de encendido (1) para reproducir / pausar la reproducción de música.

RESPONDER LLAMADAS

Puede responder llamadas mientras usa el auricular, presionando una vez el botón de encendido (1) y dos veces para finalizar la llamada.

ACTIVAR / DESACTIVAR MICRÓFONO

Pulse la tecla (4) para activar/desactivar el micrófono, un mensaje de voz confirmará la activación/desactivación del micrófono.

ILUMINACIÓN LED

Haga tres clics en la tecla (1) para encender/apagar la luz LED.
En modo cableado, el interruptor de la luz no está disponible, y la luz se apagará automáticamente

CONEXIÓN

PS5™/PS4™

Emparejar los auriculares con el dongle USB (7) por primera vez:

1. Enchufe el dongle USB (7) al puerto USB-A de su PS5™ o PS4™, el dongle USB(7) se iluminará de color rojo.
2. Mantenga pulsado el botón de emparejamiento (8) durante unos segundos, el LED del transmisor parpadeará de color azul, indicando que el emparejamiento está en curso.
3. Encienda el auricular (1) cerca del dongle USB (7), en unos segun-

dos, el auricular se conectará correctamente y el LED azul estará siempre encendido.
4. Asegúrese que los auriculares están conectados con el modo Dongle Mode, si tenía en “Bluetooth Mode” anteriormente, pulse dos veces seguidas el botón de encendido (1).
5. Entre en Ajustes -> Sonido -> Salida de audio -> Dispositivo de salida y seleccione “Auriculares USB (DB2001)”.

Conectar mediante cable jack 3.5mm

1. Encienda la consola.
2. Conecte el cable jack 3.5mm (incluido en la caja) al auricular (5).
3. Conecte el otro extremo a la entrada del mando DualSense™. (En modo cable, el auricular no dispone de luz led).

PC

Conexión Dongle USB 2.4G

Emparejar los auriculares con el dongle USB (7) por primera vez:

1. Enchufe el dongle USB (7) al puerto USB-A de su PC, el dongle USB (7) se iluminará de color rojo.
2. Mantenga pulsado el botón de emparejamiento (8) durante unos segundos, el LED del transmisor parpadeará de color azul,indicando que el emparejamiento está en curso.
3. Encienda el auricular (1) cerca del dongle USB (7), en unos segundos, el auricular se conectará correctamente y el LED azul estará siempre encendido.
4. Asegurese que los auriculares están conectados con el modo “Dongle Mode”, si tenía en “Bluetooth Mode” anteriormente, pulse dos veces seguidas el botón de encendido (1).
5. Entre en Ajustes -> Sonido -> Salida de audio -> Dispositivo de salida y seleccione “Auriculares USB (DB2001)”.

Conexión Bluetooth

Emparejar los auriculares con Bluetooth por primera vez:

1. Asegurese que su PC dispone de Bluetooth.
2. Encienda los auriculares.
3. Asegurese que están en modo Bluetooth.
4. Busque “Configuración de Bluetooth y otros dispositivos” en su PC.
5. Agregar dispositivo -> Bluetooth y haga clic en “DB2001”

Sus auriculares ya se conectarán automáticamente.

Conectar mediante cable jack 3.5mm

Nota: Se necesita entrada de audio unificada.

1. Encienda el PC.
2. Conecte el cable jack 3.5mm (incluido en la caja) al auricular

3. Conecte el otro extremo a la entrada de audio de su PC. (En modo cable, el auricular no dispone de luz led).

MAC™

Conexión Dongle USB 2.4G

Emparejar los auriculares con el dongle USB por primera vez:

Nota: Dependiendo del modelo, necesitará un adaptador USB-C a USB-A.

1. Enchufe el dongle USB (7) al puerto USB-A de su Mac o adaptador, el dongle USB (7) se iluminará de color rojo.
2. Mantenga pulsado el botón de emparejamiento (8) durante unos segundos, el LED del transmisor parpadeará de color azul, indicando que el emparejamiento está en curso.
3. Encienda el auricular (1) cerca del dongle USB (7), en unos segundos, el auricular se conectará correctamente y el LED azul estará siempre encendido (1).
4. Asegúrese que los auriculares están conectados con el modo “Dongle Mode”, si tenía en “Bluetooth Mode” anteriormente, pulse dos veces seguidas el botón de encendido.
5. Entre en Ajustes -> Sonido -> Salida de audio -> Dispositivo de salida y seleccione “Auriculares USB (DB2001)”.

Sus auriculares ya se conectarán automáticamente al conectar el Dongle USB.

Conexión Bluetooth

Emparejar los auriculares con Bluetooth por primera vez:

1. Asegúrese que su Mac™ dispone de Bluetooth.
2. Encienda los auriculares.
3. Asegúrese que están en modo Bluetooth.
4. Busque el icono de Bluetooth en la barra superior.
5. Ajustes Bluetooth
6. Busque “DB2001” y haga clic en conectar.

Sus auriculares ya se conectarán automáticamente.

Conectar mediante cable jack 3.5mm

1. Encienda su Mac™.
2. Conecte el cable jack 3.5mm (incluido en la caja) al auricular (5).
3. Conecte el otro extremo a la entrada de audio de su Mac. (En modo cable, el auricular no dispone de luz led).

XBOX™

Conectar mediante cable jack 3.5mm

Nota: En Xbox™ el auricular es compatible exclusivamente mediante cable jack 3.5mm

Nota: Los mandos Xbox™ anteriores a 2015 precisan de un adaptador que se vende por separado.

1. Conecte el cable jack 3.5mm (incluido en la caja) al auricular (5) y al mando
2. Presionar el botón Xbox™ del mando > Sistema > Audio.
3. Seleccione “Micrófono auriculares“ y activar.

N-Switch

Conexión Bluetooth.

Para emparejar el auricular por Bluetooth con el dispositivo:

1. Encienda el auricular (1), la luz LED se ilumina parpadeando en rojo.
2. Entre en Configuración de consola > Audio a través de Bluetooth
3. Añadir dispositivo
4. Busque el dispositivo “DB2001“ > Aceptar.
5. Después de configurarlo por primera vez, los auriculares ya se conectarán automáticamente.

Conectar mediante cable jack 3.5mm

1. Encienda su su N-Switch
2. Conecte el cable jack 3.5mm (incluido en la caja) al auricular (5)
3. Conecte el otro extremo a la entrada de audio de su N-Switch. (En modo cable, el auricular no dispone de luz led)

CONECTAR CON OTROS DISPOSITIVOS

Conexión Dongle USB 2.4G

Emparejar los auriculares con el dongle USB (7) por primera vez:

1. Enchufe el dongle USB (7) al puerto USB-A de su dispositivo, el dongle USB (7) se iluminará de color rojo.
2. Mantenga pulsado el botón de emparejamiento (8) durante unos segundos, el LED del Dongle parpadeará de color azul, indicando que el emparejamiento está en curso.
3. Encienda el auricular cerca del dongle USB (7), en unos segundos, el auricular se conectará correctamente y el LED azul estará siempre encendido.
4. Asegurese que los auriculares estan conectados con el modo Dongle Mode.

Una vez emparejados por primera vez, los auriculares se conectarán de manera automática al conectar el dongle USB (7).

Nota: Algunos dispositivos requieren que cambies la configuración de sonido, del modo por defecto y seleccionar la salida por los auriculares.
Si el auricular ya se encuentra emparejado por Bluetooth, deberá desconectar primero del Bluetooth del dispositivo antes de realizar la conexión “Dongle Mode”.

Conexión Bluetooth.

Nota: para cambiar al modo de conexión Bluetooth cuando los auriculares están conectados con el dongle USB 2.4G (7), es necesario desconectar el dongle USB 2.4G (7) y pulsar dos veces seguidas el botón de encendido (1) si estaba en modo conexión “Dongle Mode”.

Para emparejar el auricular por Bluetooth con el dispositivo:

1. Encienda el auricular (1), la luz LED se ilumina parpadeando en rojo.
2. Abra la configuración Bluetooth del dispositivo, busque los auriculares con el nombre “DB2001” y clique sobre el nombre.
3. Tras unos segundos la luz LED se encenderá, significa que la conexión se ha realizado correctamente.
4. Asegurese que los auriculares están conectados con el modo “Bluetooth Mode”

Conexión por cable.

Nota: En modo cableado, el interruptor del micrófono y el interruptor de la luz no están disponibles. Al conectar el cable de audio, los auriculares se apagarán automáticamente y no dispondrá de luz.
Nota: El dispositivo debe tener conexión jack unificada

Conecte el cable de audio de 3,5 mm (5) al auricular y el otro extremo a su dispositivo para utilizar el auricular en modo cableado y use el control de volumen (3) para ajustar el volumen.

FUNCIÓN

Cambiar de modo

Debe cambiar el modo de conexión de los auriculares si desea conexión Bluetooth o conexión mediante USB 2.4G, para cambiar de modo pulse dos veces seguidas el botón de encendido (1) para cambiar la conexión a “Bluetooth Mode“ o “Dongle Mode“ un mensaje de voz le confirmará en qué modo se encuentra.

CAMBIAR LAS PLACAS LATERALES

Las placas laterales se pueden intercambiar, son placas imantadas y son muy fáciles de cambiar. Para cambiar las placas utilice la pestaña en la parte superior o inferior para extraerla y luego coloque la nueva placa, asegúrese que está en la posición correcta, de lo contrario no encajara correctamente.

RESOLUCIÓN DE PROBLEMAS

- Si no hay sonido cuando el auricular está iluminado, por favor, gire el control de volumen (3) en la dirección de “+” hasta el máximo.
- Si el micrófono no emite ningún sonido, compruebe que está insertado con firmeza en el auricular (4).
- Asegurese que el micro este en modo “muted”.
- Para cambiar al modo de conexión Bluetooth cuando los auriculares están conectados con el dongle USB 2.4G (7), es necesario desconectar el dongle USB 2.4G (7) y pulsar dos veces seguidas el botón de encendido (1) si estaba en modo conexión “Dongle Mode”.

Modo de conexión	2,4G/BT
Retardo de transmisión 2.4G	Menos de 25 ms
Retardo de transmisión Bluetooth	Menos de 30 ms
Distancia de transmisión	10M
Frecuencia de trabajo	Banda ISM (2,4GHZ)
Tensión de funcionamiento	3.7V
Batería	1000MA
Horas de trabajo (luz apagada)	25H(80% volumen de reproducción)
Horas de trabajo (luz encendida)	18H(80% volumen reproducción)
Impedancia del altavoz	32±15%Ω
Tamaño del altavoz	50mm
Sensibilidad (S.P.L.)	105±3dB
Gama de frecuencias	20-20KHZ
(SNR) de los altavoces	103db
(SNR) de los auriculares	101 dB
(THD+N)	0,083%(1kHz 1Vrms)
Tamaño del micrófono	4,0*1,3mm
Sensibilidad del micrófono	-40±3dB
Potencia nominal de salida	14mW
Potencia máxima de salida	28mW
Tiempo de carga	Alrededor de 2-3 horas
Tensión de desconexión de carga	5-12V 1A
Puerto de carga	USB tipo C
Potencia de carga	5V/1A
Peso de los auriculares	270 g
Tamaño del auricular	160*100*210mm

EN

PRODUCT APPEARANCE

1. Power button.
2. Microphone on/off button.
3. Volume control.
4. Detachable microphone.
5. 3.5 mm audio jack
6. USB Type-C charging port
7. USB dongle
8. Pairing button (press for 3 seconds to activate pairing)

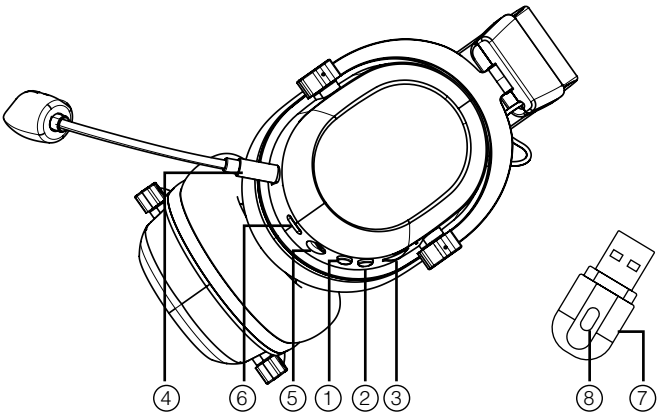

CONTENTS

- 1 Wireless headset
- 1 USB Dongle
- 1 USB to Type-C charging cable (1 meter)
- 1 3.5 mm audio cable (1 meter) 1 3.5 mm audio cable (1 meter)

ON/OFF

- Power on: Press and hold the power button (1), voice prompt: POWER ON
- Switch off: Press and hold the power button (1), voice prompt: POWER OFF
- Auto power off: After 5 minutes without pairing, power off is automatic.

RECHARGE

- When the battery voltage is below 3.4V, the light will flash and a beep will be heard. At the same time the light will flash.
- Below 3.2V it automatically turns off.
- Use the included USB Type-C charging cable to charge the headphones.

AUDIO VOLUME

The volume control (3) scrolls to “+” to increase the volume, the volume wheel scrolls to “-” to decrease the volume.
Note: The volume control (3) is also available when used in wired mode.

PLAYING / PAUSING MUSIC

Briefly press the power button (1) to play / pause music playback.

ANSWERING CALLS

You can answer calls while using the headset by pressing the power button (1) once and twice to end the call.

ACTIVATE / DEACTIVATE MICROPHONE

Press the key (4) to activate/deactivate the microphone, a voice message will confirm the activation/deactivation of the microphone.

LED ILLUMINATION

Click key (1) three times to turn on/off the LED light.
In wired mode, the light switch is not available, and the light will automatically turn off.

CONNECTION

PS5™/PS4™

Pair the headset with the USB dongle (7) for the first time:

1. Plug the USB dongle (7) into the USB-A port of your PS5™ or PS4™, the USB dongle(7) will light red.
2. Press and hold the pairing button (8) for a few seconds, the LED on the transmitter will flash blue, indicating that pairing is in progress.
3. Turn on the headset (1) near the USB dongle (7), in a few seconds, the headset will connect correctly and the blue LED will be always on.
4. Make sure that the headset is connected with Dongle Mode, if you had in “Bluetooth Mode” before, press twice in a row the power button (1).
5. Go to Settings -> Sound -> Audio Output -> Output Device and select “USB Headset (DB2001)”.

Connect via 3.5mm jack cable

1. Switch on the console.
2. Connect the 3.5mm jack cable (included in the box) to the headphone (5).
3. Connect the other end to the input of the DualSense™ controller (In cable mode, the headset does not have an LED light).

PC

USB 2.4G dongle connection

Pair the headset with the USB dongle (7) for the first time:

1. Plug the USB dongle (7) into the USB-A port of your PC, the USB dongle (7) will light up red.
2. Press and hold the pairing button (8) for a few seconds, the LED on the transmitter will flash blue, indicating that pairing is in progress.
3. Turn on the headset (1) near the USB dongle (7), in a few seconds, the headset will connect correctly and the blue LED will be always on.
4. Make sure that the headset is connected with the “Dongle Mode”, if you had in “Bluetooth Mode” before, press twice in a row the power button (1).
5. Go to Settings -> Sound -> Audio Output -> Output Device and select “USB Headset (DB2001)”.

Bluetooth connection

Pair the headset with Bluetooth for the first time:

1. Make sure that your PC is Bluetooth enabled.
2. Turn on the headset.
3. Make sure they are in Bluetooth mode.
4. Search for “Bluetooth and other device settings” on your PC.
5. Add device -> Bluetooth and click on “DB2001”.

Your headset will now connect automatically.

Connect via 3.5mm jack cable
Note: Unified audio input is required.

1. Turn on the PC.
2. Connect the 3.5mm jack cable (included in the box) to the headset.
3. Connect the other end to the audio input of your PC (In cable mode, the headset does not have an LED light).

MAC™

USB 2.4G USB dongle connection.

Pair the headset with the USB dongle for the first time:

Note: Depending on the model, you will need a USB-C to USB-A adapter.

1. Plug the USB dongle (7) into the USB-A port on your Mac or adapter, the USB dongle (7) will light up red.
2. Press and hold the pairing button (8) for a few seconds, the LED on the transmitter will flash blue, indicating that pairing is in progress.
3. Turn on the headset (1) near the USB dongle (7), in a few seconds, the headset will connect correctly and the blue LED will be always on (1).
4. Make sure the headset is connected in “Dongle Mode”, if you had it in “Bluetooth Mode” before, press the power button twice in a row.
5. Go to Settings -> Sound -> Audio Output -> Output Device and select “USB Headset (DB2001)”.

Your headset will now connect automatically when you connect the USB dongle.

Bluetooth connection

Pair the headphones with Bluetooth for the first time:

1. Make sure your Mac™ is Bluetooth enabled.
2. Turn on the headset.
3. Make sure they are in Bluetooth mode.
4. Look for the Bluetooth icon in the top bar.
5. Bluetooth Settings
6. Search for “DB2001” and click connect.

Your headset will now connect automatically.

Connect via 3.5mm jack cable

1. Turn on your Mac™.
2. Connect the 3.5mm jack cable (included in the box) to the headset (5).
3. Connect the other end to the audio input of your Mac (In cable mode, the headset does not have an LED light).

XBOX™

Connect via 3.5mm jack cable

Note: On Xbox™ the headset is only compatible via 3.5mm jack cable.

Note: Xbox™ controllers prior to 2015 require an adapter sold separately.

1. Connect the 3.5mm jack cable (included in the box) to the headset (5) and controller.
2. Press the Xbox™ button on the controller > System > Audio.
3. Select “Headset microphone” and activate.

N-Switch

Bluetooth connection.

To pair the headset via Bluetooth with the device:

1. Turn on the headset (1), the LED light illuminates flashing red.
2. Go to Console Settings > Audio via Bluetooth.
3. Add device
4. Search for the device “DB2001” > OK.

After configuring it for the first time, the headphones will be connected automatically.

Connect via 3.5mm jack cable

1. Turn on your N-Switch
2. Connect the 3.5mm jack cable (included in the box) to the headset (5).
3. Connect the other end to the audio input of your N-Switch (In cable mode, the headset has no LED light).

CONNECT TO OTHER DEVICES

USB 2.4G dongle connection

Pair the headset with the USB dongle (7) for the first time:

1. Plug the USB dongle (7) into the USB-A port of your device, the USB dongle (7) will light up red.
2. Press and hold the pairing button (8) for a few seconds, the LED on the dongle will flash blue, indicating that pairing is in progress.
3. Turn on the headset near the USB dongle (7), in a few seconds, the headset will connect correctly and the blue LED will be always on.
4. Make sure that the headset is connected in Dongle Mode.

Once paired for the first time, the headset will connect automatically when the USB dongle (7) is connected.

Note: Some devices require you to change the sound settings from default mode and select headphone output.

If the headset is already paired via Bluetooth, you must first disconnect the Bluetooth from the device before making the “Dongle Mode” connection.

Bluetooth connection.

Note: to switch to Bluetooth connection mode when the headset is connected to the USB 2.4G dongle (7), it is necessary to disconnect the USB 2.4G dongle (7) and press the power button (1) twice in succession if it was in “Dongle Mode”.

To pair the Bluetooth headset with the device:

1. Turn on the headset (1), the LED light is illuminated flashing red.
2. Open the Bluetooth settings of the device, search for the headset with the name “DB2001” and click on the name.
3. After a few seconds the LED light will turn on, it means that the connection is successful.
4. Make sure that the headset is connected in “Bluetooth Mode”.

Wired connection.

Note: In wired mode, the microphone switch and light switch are not available. When plugging in the audio cable, the headset will automatically turn off.

Connect the 3.5 mm audio cable (5) to use the headset in wired mode and use the volume control (3) to adjust the volume.

OPERATION

Switching mode

You need to change the connection mode of the headset if you want Bluetooth connection or USB 2.4G connection, to change the mode press the power button (1) twice in succession to change the connection to “Bluetooth Mode” or “Dongle Mode” a voice message will confirm which mode you are in.

CHANGING THE SIDE PLATES

The side plates are interchangeable, they are magnetized plates and are very easy to change. To change the plates use the tab at the top or bottom to remove it and then place the new plate, make sure it is in the correct position, otherwise it will not fit correctly.

TROUBLESHOOTING

- If there is no sound when the earphone is illuminated, please turn the volume control (3) in the “+” executive direction to maximum.
- If the microphone does not emit any sound, check that it is firmly inserted into the earpiece (4).
- Make sure that the microphone is in “muted” mode.
- To switch to Bluetooth connection mode when the headset is connected to the USB 2.4G dongle (7), it is necessary to disconnect the USB 2.4G dongle (7) and press the power button (1) twice in succession if it was in “Dongle Mode”.

Connection mode	2.4G/BT
2.4G transmission delay	Less than 25 ms
Bluetooth transmission delay	Less than 30 ms
Transmission distance	10M
Working frequency	ISM band (2.4GHZ)
Operating voltage	3.7V
Battery	1000MA
Working hours (light off)	25H(80% playback volume)
Working hours (light on)	18H(80% playback volume)
Speaker Impedance	32±15%Ω
Speaker size	50mm
Sensitivity (S.P.L.)	105±3dB
Frequency range	20-20KHZ
(SNR) of speakers	103db
(SNR) of headphones	101 dB
(THD+N)	0.083%(1kHz 1Vrms)
Microphone size	4.0*1.3mm
Microphone sensitivity	-40±3dB
Nominal output power	14mW
Maximum output power	28mW
Charging time	About 2-3 hours
Charging disconnect voltage	5-12V 1A
Charging port	USB Type-C
Charging power	5V/1A
Headphone weight	270 g
Earphone size	160*100*210mm

CAT

APARENÇA DEL PRODUCTE

1. Botó d'encesa.
2. Botó encendre/apagar el micròfon.
3. Control de volum.
4. Micròfon desmuntable.
5. Presa d'àudio de 3,5 mm
6. Port de càrrega USB Tipus-C
7. Dongle USB
8. Botó d'aparellament (premi durant 3 segons per a activar l'aparellament)

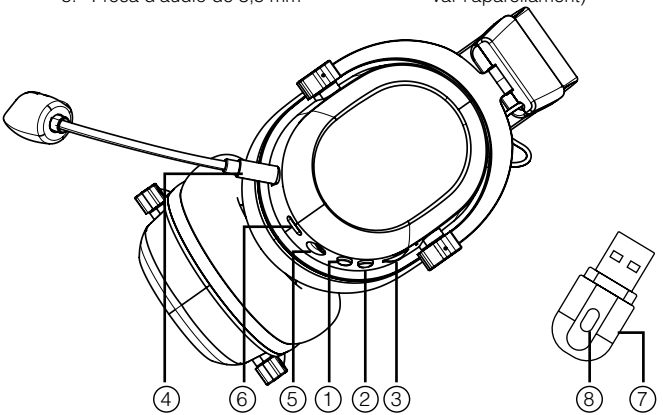

CONTINGUT

- 1 Auricular sense fil
- 1 Dongle USB
- 1 Cable de càrrega USB a tipus C (1 metre)
- 1 Cable d'àudio de 3,5 mm (1 metre)

ENCESA/APAGADA

- Encendre: Mantingui premut el botó d'encesa (1), missatge de veu: POWER ON
- Apagar: Mantingui premut el botó d'encesa (1), missatge de veu: POWER OFF
- Apagada automàtica: Després de 5 minuts sense aparellar, l'apagada és automàtica.

RECÀRREGA

Quan el voltatge de la bateria sigui inferior a 3,4 V, la llum parpellejarà i se sentirà un xiulet. Al mateix temps la llum parpellejarà.
Per sota de 3,2V s'apaga automàticament.
Utilitzi el cable de càrrega USB tipus C inclòs per a carregar els auriculars.

VOLUM DE L'ÀUDIO

El control de volum (3) es desplaça cap a "+" per apujar el volum, la roda de volum es desplaça cap a "-" per abaixar el volum.

Nota: El control de volum (3) també està disponible quan s'utilitza en mode connexió per cable.

REPRODUCCIÓ / PAUSA DE LA MÚSICA

Premi, breument, el botó d'encesa (1) per a reproduir / parar la reproducció de música.

RESPONDRE TRUCADES

Pot respondre anomenades mentre usa l'auricular, pressionant una vegada el botó d'encesa (1) i dues vegades per a finalitzar la crida.

ACTIVAR / DESACTIVAR MICRÒFON

Premi la tecla (4) per a activar/desactivar el micròfon, un missatge de veu confirmarà l'activació/desactivació del micròfon.

IL·LUMINACIÓ LED

Faci tres clics en la tecla (1) per a encendre/apagar la llum LED.

En mode cablejat, l'interruptor de la llum no està disponible, i la llum s'apagarà automàticament

CONNEXIÓ

PS5™/PS4™

Aparellar els auriculars amb el dongle USB (7) per primera vegada:

1. Endoll el dongle USB (7) al port USB-A del seu PS5™ o PS4™, el dongle USB(7) s'il·luminarà de color vermell.
2. Mantingui premut el botó d'aparellament (8) durant uns segons, el LED del transmissor parpellejarà de color blau, indicant que l'aparellament està en curs.
3. Encengui l'auricular (1) prop del dongle USB (7), en uns segons, l'auricular es connectarà correctament i el LED blau estarà sempre encès.
4. Asseguri's que els auriculars estan connectats amb el mode Dongle Mode, si tenia en "Bluetooth Mode" anteriorment, premi dues vegades seguides el botó d'encesa (1).
5. Entre en Ajustos -> So -> Sortida d'àudio -> Dispositiu de sortida i seleccioni "Auriculars USB (DB2001)".

Connectar mitjançant cable jack 3.5mm

1. Encengui la consola.
2. Connecti el cable jack 3.5mm (inclòs en la caixa) a l'auricular (5).
3. Connecti l'altre extrem a l'entrada del comandament DualSense™. (En mode cable, l'auricular no disposa de llum led).

PC

Connexió Dongle USB 2.4G

Aparellar els auriculars amb el dongle USB (7) per primera vegada:

1. Endoll el dongle USB (7) al port USB-A del seu PC, el dongle USB (7) s'il·luminarà de color vermell.
2. Mantingui premut el botó d'aparellament (8) durant uns segons, el LED del transmissor parpellejarà de color blau, indicant que l'aparellament està en curs.
3. Encengui l'auricular (1) prop del dongle USB (7), en uns segons, l'auricular es connectarà correctament i el LED blau estarà sempre encès.
4. Aseguris que els auriculars estan connectats amb el mode "Dongle Mode", si tenia en "Bluetooth Mode" anteriorment, premi dues vegades seguides el botó d'encesa (1).
5. Entre en Ajustos -> So -> Sortida d'àudio -> Dispositiu de sortida i seleccioni "Auriculars USB (DB2001)".

Connexió Bluetooth

Aparellar els auriculars amb Bluetooth per primera vegada:

1. Asseguris que el seu PC disposa de Bluetooth.
2. Encengui els auriculars.
3. Asseguris que estan en mode Bluetooth.
4. Busqui “Configuració de Bluetooth i altres dispositius” en el seu PC.
5. Agregar dispositiu -> Bluetooth i faci clic en “DB2001”

Els seus auriculars ja es connectaran automàticament.

Connectar mitjançant cable jack 3.5mm

Nota: Es necessita entrada d’àudio unificada.

1. Encengui el PC.
2. Connecti el cable jack 3.5mm (inclòs en la caixa) a l’auricular
3. Connecti l’altre extrem a l’entrada d’àudio del seu PC. (En mode cable, l’auricular no disposa de llum led).

MAC™

Connexió Dongle USB 2.4G

Aparellar els auriculars amb el dongle USB per primera vegada:

Nota: Depenent del model, necessitarà un adaptador USB-C a USB-A.

1. Endoll el dongle USB (7) al port USB-A del seu Mac o adaptador, el dongle USB (7) s’il·luminarà de color vermell.
2. Mantingui premut el botó d’aparellament (8) durant uns segons, el LED del transmissor parpellejarà de color blau, indicant que l’aparellament està en curs.
3. Encengui l’auricular (1) prop del dongle USB (7), en uns segons, l’auricular es connectarà correctament i el LED blau estarà sempre encès (1).
4. Asseguri’s que els auriculars estan connectats amb el mode “Dongle Mode”, si tenia en “Bluetooth Mode” anteriorment, premi dues vegades seguides el botó d’encesa.
5. Entre en Ajustos -> So -> Sortida d’àudio -> Dispositiu de sortida i seleccioni “Auriculars USB (DB2001)”.

Els seus auriculars ja es connectaran automàticament en connectar el Dongle USB.

Connexió Bluetooth

Aparellar els auriculars amb Bluetooth per primera vegada:
Asseguri's que el seu Mac™ disposa de Bluetooth.

1. Encengui els auriculars.
2. Asseguri's que estan en mode Bluetooth.
3. Busqui la icona de Bluetooth en la barra superior.
4. Ajustos Bluetooth
5. Busqui "DB2001" i faci clic a connectar.

Els seus auriculars ja es connectaran automàticament.

Connectar mitjançant cable jack 3.5mm

1. Encengui el seu Mac™.
2. Connecti el cable jack 3.5mm (inclòs en la caixa) a l'auricular (5).
3. Connecti l'altre extrem a l'entrada d'àudio del seu Mac. (En mode cable, l'auricular no disposa de llum led).

XBOX™

Connectar mitjançant cable jack 3.5mm
Nota: En Xbox™ l'auricular és compatible exclusivament mitjançant cable jack 3.5mm
Nota: Els comandaments Xbox™ anteriors a 2015 requereixen un adaptador que s'embeni per separat.

1. Connecti el cable jack 3.5mm (inclòs en la caixa) a l'auricular (5) i al comandament
2. Pressionar el botó Xbox™ del comandament > Sistema > Àudio.
3. Seleccioni "Micròfon auricular" i activar.

N-Switch

Connexió Bluetooth.

Per a aparellar l'auricular per Bluetooth amb el dispositiu:

1. Encengui l'auricular (1), la llum LED s'il·lumina parpellejant en vermell.
2. Entre en Configuració de consola > Àudio a través de *Bluetooth
3. Afegir dispositiu
4. Busqui el dispositiu "DB2001" > Acceptar.
5. Després de configurar-ho per primera vegada, els auriculars ja es connectaran automàticament.

Connectar mitjançant cable jack 3.5mm

1. Encengui la seva N-Switch
2. Connecti el cable jack 3.5mm (inclòs en la caixa) a l'auricular (5)
3. Connecti l'altre extrem a l'entrada d'àudio de la seva N-Switch. (En mode cable, l'auricular no disposa de llum led)

CONNECTAR AMB ALTRES DISPOSITIUS

Connexió Dongle USB 2.4G

Aparellar els auriculars amb el dongle USB (7) per primera vegada:

1. Endoll el dongle USB (7) al port USB-A del seu dispositiu, el dongle USB (7) s'il·luminarà de color vermell.
2. Mantingui premut el botó d'aparellament (8) durant uns segons, el LED del Dongle parpellejarà de color blau, indicant que l'aparellament està en curs.
3. Encengui l'auricular prop del dongle USB (7), en uns segons, l'auricular es connectarà correctament i el LED blau estarà sempre encès.
4. Asseguris que els auriculars estan connectats amb el mode Dongle Mode.
5. Una vegada aparellats per primera vegada, els auriculars es connectaran de manera automàtica en connectar el dongle USB (7).

Nota: Alguns dispositius requereixen que canviïs la configuració de so, del mode per defecte i seleccionar la sortida pels auriculars.
Si l'auricular ja es troba aparellat per Bluetooth, haurà de desconnectar primer del Bluetooth del dispositiu abans de realitzar la connexió "Dongle Mode".

Connexió Bluetooth.

Nota: per a canviar al mode de connexió Bluetooth quan els auriculars estan connectats amb el dongle USB 2.4G (7), és necessari desconnectar el dongle USB 2.4G (7) i prémer dues vegades seguides el botó d'encesa (1) si estava en mode connexió "Dongle Mode".

Per a aparellar l'auricular per Bluetooth amb el dispositiu:

1. Encengui l'auricular (1), la llum LED s'il·lumina parpellejant en vermell.
2. Obri la configuració Bluetooth del dispositiu, busqui els auriculars amb el nom "DB2001" i cliqui sobre el nom.
3. Després d'uns segons la llum LED s'encendrà, significa que la connexió s'ha realitzat correctament.
4. Asseguris que els auriculars estan connectats amb el mode "Bluetooth Mode"

Connexió per cable.

Nota: En mode cablejat, l'interruptor del micròfon i l'interruptor de la llum no estan disponibles. En endollar el cable d'àudio, els auriculars s'apagaran automàticament.

Connecti el cable d'àudio de 3,5 mm (5) per a utilitzar l'auricular en mode cablejat i usi el control de volum (3) per a ajustar el volum.

FUNCIONAMENT

Canviar de mode

Ha de canviar el mode de connexió dels auriculars si desitja connexió Bluetooth o connexió mitjançant USB 2.4G, per a canviar de mode premi dues vegades seguides el botó d'encesa (1) per a canviar la connexió a "Bluetooth Mode" o "Dongle Mode" un missatge de veu li confirmarà en quin mode es troba.

CANVIAR LES PLAQUES LATERALS

Les plaques laterals es poden intercanviar, són plaques imantades i són molt fàcils de canviar Per a canviar les plaques utilitzi la pestanya en la part superior o inferior per a extreure-la i després col·loqui la nova placa, asseguri's que està en la posició correcta, en cas contrari no encaixés correctament.

RESOLUCIÓ DE PROBLEMES

- Si no hi ha so quan l'auricular està il·luminat, si us plau, giri el control de volum (3) en la direcció de "+" fins al màxim.
- Si el micròfon no emet cap so, comprovi que està inserit amb fermesa en l'auricular (4).
- Aseguris que el micro aquest en mode "muted".
- Per a canviar al mode de connexió Bluetooth quan els auriculars estan connectats amb el dongle USB 2.4G (7), és necessari desconnectar el dongle USB 2.4G (7) i prémer dues vegades seguides el botó d'encesa (1) si estava en mode connexió "Dongle Mode".

Mode de connexió	2,4G/BT
Retard de transmissió 2.4G	Menys de 25 ms
Retard de transmissió *Bluetooth	Menys de 30 ms
Distància de transmissió	10M
Freqüència de treball	Banda ISM (2,4GHZ)
Tensió de funcionament	3.7V
Bateria	1000MA
Hores de treball (llum apagada)	25H(80% volum de reproducció)
Hores de treball (llum encesa)	18H(80% volum reproducció)
Impedància de l'altaveu	32±15%Ω
Grandària de l'altaveu	50mm
Sensibilitat (S.P.L.)	105±3dB
Gamma de freqüències	20-20KHZ
(*SNR) dels altaveus	103db
(*SNR) dels auriculars	101 dB
(*THD+N)	0,083%(1kHz 1Vrms)
Grandària del micròfon	4,0*1,3mm
Sensibilitat del micròfon	-40±3dB
Potència nominal de sortida	14mW
Potència màxima de sortida	28mW
Temps de càrrega	Al voltant de 2-3 hores
Tensió de desconnexió de càrrega	5-12V 1A
Port de càrrega	USB tipus C
Potència de càrrega	5V/1A
Pes dels auriculars	270 g
Grandària de l'auricular	160x100x210mm

PT

ASPECTO DO PRODUTO

1. Botão de alimentação.
2. Botão para ligar/desligar o microfone.
3. Controlo do volume.
4. Microfone amovível.
5. Tomada de áudio de 3,5 mm
6. Porta de carregamento USB tipo C
7. Dongle USB
8. Botão de emparelhamento (prima durante 3 segundos para ativar o emparelhamento)

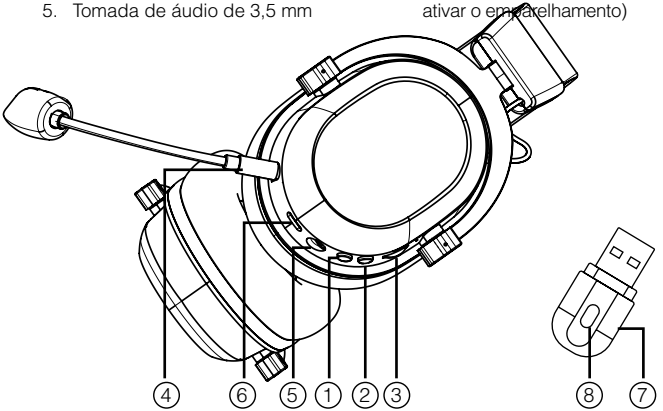

CONTEÚDOS

- 1 auricular sem fios
- 1 Dongle USB
- 1 cabo de carregamento USB para Tipo C (1 metro)
- 1 cabo de áudio de 3,5 mm (1 metro)

LIGAR/DESLIGAR

- Ligar: Premir e manter premido o botão de alimentação (1), comando de voz: POWER ON
- Desligar: Premir e manter premido o botão de alimentação (1), mensagem de voz: POWER OFF
- Desligamento automático: Após 5 minutos sem emparelhamento, o desligamento é automático.

RECARREGAR

Quando a tensão da bateria é inferior a 3,4 V, a luz pisca e ouve-se um sinal sonoro. Ao mesmo tempo, a luz pisca.
Abaixo de 3,2 V, desliga-se automaticamente.
Utilize o cabo de carregamento USB tipo C incluído para carregar os auscultadores.

VOLUME DE ÁUDIO

O controlo do volume (3) desloca-se para “+” para aumentar o volume, a roda do volume desloca-se para “-” para diminuir o volume.
Nota: O controlo do volume (3) também está disponível quando utilizado no modo com fios.

REPRODUÇÃO / PAUSA DE MÚSICA

Prima brevemente o botão de alimentação (1) para reproduzir/pausar a reprodução de música.

ATENDER CHAMADAS

Pode atender chamadas enquanto utiliza o auricular, premindo o botão de alimentação (1) uma vez e duas vezes para terminar a chamada.

ACTIVAR / DESACTIVAR O MICROFONE

Prima a tecla (4) para ativar/desativar o microfone. Uma mensagem de voz confirmará a ativação/desativação do microfone.

ILUMINAÇÃO LED

Clicar três vezes na tecla (1) para ligar/desligar a luz LED.
No modo com fios, o interrutor da luz não está disponível e a luz desliga-se automaticamente.

LIGAÇÃO

PS5™/PS4™

Emparelhe o auricular com o adaptador USB (7) pela primeira vez:

1. Ligue o adaptador USB (7) à porta USB-A da sua PS5™ ou PS4™; o adaptador USB (7) acende-se a vermelho.
2. Prima e mantenha premido o botão de emparelhamento (8) durante alguns segundos, o LED no transmissor piscará a azul, indicando que o emparelhamento está em curso.
3. Ligar o auricular (1) perto do adaptador USB (7); em alguns segundos, o auricular liga-se corretamente e o LED azul fica sempre aceso.
4. Certifique-se de que o auricular está ligado no modo Dongle; se já o tinha no “Modo Bluetooth”, prima o botão de alimentação (1) duas vezes seguidas.
5. Ir para Definições -> Som -> Saída de áudio -> Dispositivo de saída e selecionar “Auricular USB (DB2001)”.

Ligar através de um cabo jack de 3,5 mm

1. Ligue a consola.
2. Ligue o cabo jack de 3,5 mm (incluído na caixa) ao auricular (5).
3. Ligue a outra extremidade à entrada do controlador DualSense™ (no modo de cabo, o auricular não tem uma luz LED).

PC

Ligação do dongle USB 2.4G

Emparelhar o auricular com o adaptador USB (7) pela primeira vez:

1. Ligue o dongle USB (7) à porta USB-A do seu PC, o dongle USB (7) acende-se a vermelho.
2. Premir e manter premido o botão de emparelhamento (8) durante alguns segundos, o LED no transmissor piscará a azul, indicando que o emparelhamento está em curso.
3. Ligar o auricular (1) perto do adaptador USB (7); em alguns segundos, o auricular liga-se corretamente e o LED azul fica sempre aceso.
4. Certifique-se de que o auricular está ligado no “Modo Dongle”; se já estava no “Modo Bluetooth”, prima o botão de alimentação (1) duas vezes seguidas.
5. Vá a Definições -> Som -> Saída de áudio -> Dispositivo de saída e selecione “Auricular USB (DB2001)”.

Ligação Bluetooth

Emparelhar o auricular com Bluetooth pela primeira vez:

1. Certifique-se de que o seu PC tem a função Bluetooth activada.
2. Ligar o auricular.
3. Certifique-se de que está no modo Bluetooth.
4. Procure “Bluetooth e outras definições do dispositivo” no seu PC.
5. Adicionar dispositivo -> Bluetooth e clicar em “DB2001”.
   O auricular ligar-se-á automaticamente.

Ligar através de um cabo jack de 3,5 mm

Nota: É necessária uma entrada de áudio unificada.

1. Ligar o PC.
2. Ligue o cabo jack de 3,5 mm (incluído na caixa) ao auricular.
3. Ligue a outra extremidade à entrada de áudio do seu PC (no modo de cabo, o auricular não tem luz LED).

MAC™

Ligação do dongle USB 2.4G USB.

Emparelhe o auricular com o dongle USB pela primeira vez:

Nota: Dependendo do modelo, é necessário um adaptador USB-C para USB-A.

1. Ligue o adaptador USB (7) à porta USB-A do seu Mac ou adaptador, o adaptador USB (7) acende-se a vermelho.
2. Premir e manter premido o botão de emparelhamento (8) durante alguns segundos, o LED no transmissor piscará a azul, indicando que o emparelhamento está em curso.
3. Ligar o auricular (1) perto do adaptador USB (7); dentro de alguns segundos, o auricular liga-se corretamente e o LED azul fica sempre aceso (1).
4. Certifique-se de que o auricular está ligado no “Modo Dongle”; se já estava no “Modo Bluetooth”, prima o botão de alimentação duas vezes seguidas.
5. Vai a Definições -> Som -> Saída de áudio -> Dispositivo de saída e seleciona “Auricular USB (DB2001)”.

O auricular ligar-se-á automaticamente quando ligar o dongle USB.

Ligação Bluetooth

Emparelhe o auricular com Bluetooth pela primeira vez:

1. Certifique-se de que o seu Mac™ tem a função Bluetooth activada.
2. Ligue o auricular.
3. Certifique-se de que estão no modo Bluetooth.
4. Procure o ícone Bluetooth na barra superior.
5. Definições Bluetooth
6. Procure “DB2001” e clique em ligar.

O auricular ligar-se-á automaticamente.

Ligar através de um cabo jack de 3,5 mm

1. Ligue o seu Mac™.
2. Ligue o cabo jack de 3,5 mm (incluído na caixa) ao auricular (5).
3. Ligue a outra extremidade à entrada de áudio do seu Mac (no modo de cabo, o auricular não tem uma luz LED).

XBOX™

Ligar através de um cabo jack de 3,5 mm

Nota: Na Xbox™, o auricular só é compatível com o cabo jack de 3,5 mm.

Nota: Os controladores Xbox™ anteriores a 2015 requerem um adaptador vendido separadamente.

1. Liga o cabo jack de 3,5 mm (incluído na caixa) ao auricular (5) e ao controlador.
2. Prima o botão Xbox™ no controlador > Sistema > Áudio.
3. Seleciona “Microfone do auricular” e ativa.

N-Switch

Ligação Bluetooth.

Para emparelhar o auricular via Bluetooth com o dispositivo:

1. Ligue o auricular (1), a luz LED acende-se a vermelho intermitente.
2. Aceda a Definições da consola > Áudio via Bluetooth
3. Adicionar dispositivo
4. Procurar o dispositivo “DB2001” > OK.
5. Após a primeira configuração, o auricular será ligado automaticamente.

Ligar através de um cabo jack de 3,5 mm

1. Ligue o N-Switch
2. Ligue o cabo jack de 3,5 mm (incluído na caixa) ao auricular (5).
3. Ligue a outra extremidade à entrada de áudio do seu N-Switch (no modo de cabo, o auricular não tem luz LED).

LIGAR A OUTROS DISPOSITIVOS

Ligação do dongle USB 2.4G

Emparelhar o auricular com o adaptador USB (7) pela primeira vez:

1. Ligue o dongle USB (7) à porta USB-A do seu dispositivo, o dongle USB (7) acende-se a vermelho.
2. Prima e mantenha premido o botão de emparelhamento (8) durante alguns segundos, o LED no dongle piscará a azul, indicando que o emparelhamento está em curso.
3. Ligue o auricular perto do dongle USB (7), em alguns segundos, o auricular ligar-se-á corretamente e o LED azul estará sempre aceso.
4. Certifique-se de que o auricular está ligado no modo Dongle.

Uma vez emparelhado pela primeira vez, o auricular liga-se automaticamente quando o dongle USB (7) é ligado.

Nota: Alguns dispositivos exigem que altere as definições de som do modo predefinido e selecione a saída do auricular.
Se o auricular já estiver emparelhado via Bluetooth, é necessário desligar primeiro o Bluetooth do dispositivo antes de efetuar a ligação "Modo Dongle".

Ligação Bluetooth.

Nota: Para mudar para o modo de ligação Bluetooth quando o auricular está ligado ao dongle USB 2.4G (7), é necessário desligar o dongle USB 2.4G (7) e premir duas vezes seguidas o botão de alimentação (1) se estiver no "Modo Dongle".

Para emparelhar o auricular Bluetooth com o aparelho:

1. Ligar o auricular (1), a luz LED acende-se a vermelho intermitente.
2. Abrir as definições Bluetooth do aparelho, procurar o auricular com o nome "DB2001" e clicar no nome.
3. Após alguns segundos, a luz LED acende-se, o que significa que a ligação foi bem sucedida.
4. Certifique-se de que o auricular está ligado no "Modo Bluetooth".

Ligação com fios.

Nota: No modo com fios, o interrutor do microfone e o interrutor da luz não estão disponíveis. Ao ligar o cabo de áudio, o auricular desliga-se automaticamente.

Ligue o cabo de áudio de 3,5 mm (5) para utilizar o auricular no modo com fios e utilize o controlo do volume (3) para ajustar o volume.

FUNCIONAMENTO

Mudança de modo
É necessário alterar o modo de ligação do auricular, quer se pretenda uma ligação Bluetooth ou uma ligação USB 2.4G. Para alterar o modo, prima o botão de alimentação (1) duas vezes seguidas para alterar a ligação para “Modo Bluetooth” ou “Modo Dongle”.

SUBSTITUIÇÃO DAS PLACAS LATERAIS

As placas laterais são intercambiáveis, são placas magnetizadas e são muito fáceis de mudar. Para mudar as placas, utilize a patilha na parte superior ou inferior para a remover e depois coloque a nova placa, certifique-se de que está na posição correta, caso contrário não encaixará corretamente.

RESOLUÇÃO DE PROBLEMAS

- Se não houver som quando o auscultador estiver aceso, rode o controlo do volume (3) na direção “+” para o máximo.
- Se o microfone não emitir qualquer som, verifique se está bem inserido no auricular (4).
- Certifique-se de que o microfone está no modo “silencioso”.
- Para mudar para o modo de ligação Bluetooth quando o auricular está ligado ao dongle USB 2.4G (7), é necessário desligar o dongle USB 2.4G (7) e premir duas vezes seguidas o botão de alimentação (1) se estiver no “Modo Dongle”.

Modo de ligação	2.4G/BT
Atraso de transmissão 2.4G	Menos de 25 ms
Atraso de transmissão Bluetooth	Menos de 30 ms
Distância de transmissão	10M
Frequência de funcionamento	Banda ISM (2,4GHZ)
Tensão de funcionamento	3.7V
Bateria	1000MA
Horas de funcionamento (luz apagada)	25H(80% do volume de reprodução)
Horas de funcionamento (luz acesa)	18H(80% do volume de reprodução)
Impedância do altifalante	32±15%Ω
Tamanho do altifalante	50mm
Sensibilidade (S.P.L.)	105±3dB
Gama de frequências	20-20KHZ
(SNR) dos altifalantes	103db
(SNR) dos auscultadores	101 dB
(THD+N)	0,083%(1kHz 1Vrms)
Tamanho do microfone	4.0*1.3mm
Sensibilidade do microfone	-40±3dB
Potência de saída nominal	14mW
Potência máxima de saída	28mW
Tempo de carregamento	Cerca de 2-3 horas
Tensão de desconexão do carregamento	5-12V 1A
Porta de carregamento	USB Tipo C
Potência de carregamento	5V/1A
Peso do auricular	270 g
Tamanho do auricular	160*100*210mm

ASPETTO DEL PRODOTTO

1. Pulsante di accensione.
2. Pulsante di accensione/ spegnimento del microfono.
3. Controllo del volume.
4. Microfono staccabile.
5. Jack audio da 3,5 mm
6. Porta di ricarica USB Type-C
7. Dongle USB
8. Pulsante di accoppiamento (premere per 3 secondi per attivare l'accoppiamento)

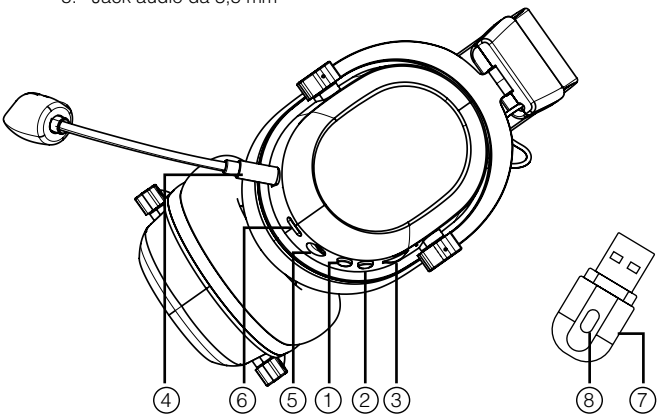

CONTENUTO

- 1 cuffia senza fili
- 1 dongle USB
- 1 cavo di ricarica da USB a Type-C (1 metro)
- 1 cavo audio da 3,5 mm (1 metro)

ACCENSIONE/SPEGNIMENTO

- Accensione: tenere premuto il pulsante di accensione (1), richiesta vocale: ACCENSIONE
- Spegnimento: tenere premuto il pulsante di accensione (1), messaggio vocale: SPEGNIMENTO
- Spegnimento automatico: dopo 5 minuti senza accoppiamento, lo spegnimento è automatico.

RICARICA

- Quando la tensione della batteria è inferiore a 3,4 V, la spia lampeggia e viene emesso un segnale acustico. Contemporaneamente la luce lampeggia.
- Al di sotto di 3,2 V si spegne automaticamente.
- Per caricare le cuffie, utilizzare il cavo di ricarica USB Type-C in dotazione.

VOLUME AUDIO

Il controllo del volume (3) scorre su “+” per aumentare il volume, la rotella del volume scorre su “-” per diminuirlo.
Nota: il controllo del volume (3) è disponibile anche quando si usa in modalità cablata.

RIPRODUZIONE / PAUSA DELLA MUSICA

Premere brevemente il pulsante di accensione (1) per riprodurre/mettere in pausa la musica.

RISPOSTA ALLE CHIAMATE

È possibile rispondere alle chiamate mentre si utilizzano le cuffie premendo una volta il pulsante di accensione (1) e due volte per terminare la chiamata.

ATTIVARE/DISATTIVARE IL MICROFONO

Premere il tasto (4) per attivare/disattivare il microfono; un messaggio vocale confermerà l’attivazione/disattivazione del microfono.

ILLUMINAZIONE A LED

Fare clic sul tasto (1) tre volte per accendere/spegnere la luce LED.
In modalità cablata, l’interruttore della luce non è disponibile e la luce si spegne automaticamente.

COLLEGAMENTO

PS5™/PS4

Accoppiare le cuffie con il dongle USB (7) per la prima volta:

1. Collegare il dongle USB (7) alla porta USB-A della PS5™ o della PS4™; il dongle USB (7) si illuminerà di rosso.

2. Tenere premuto il pulsante di accoppiamento (8) per alcuni secondi; il LED sul trasmettitore lampeggerà in blu, indicando che l'accoppiamento è in corso.
3. Accendere le cuffie (1) vicino al dongle USB (7); in pochi secondi, le cuffie si collegheranno correttamente e il LED blu sarà sempre acceso.
4. Assicurarsi che le cuffie siano collegate in modalità Dongle; se prima erano in "modalità Bluetooth", premere due volte di seguito il pulsante di accensione (1).
5. Andare su Impostazioni -> Suono -> Uscita audio -> Dispositivo di uscita e selezionare "Cuffie USB (DB2001)".

Collegare tramite cavo jack da 3,5 mm

1. Accendere la console.
2. Collegare il cavo jack da 3,5 mm (incluso nella confezione) alle cuffie (5).
3. Collegare l'altra estremità all'ingresso del controller DualSense™ (in modalità cavo, le cuffie non hanno una luce LED).

PC

Collegamento del dongle USB 2.4G

Accoppiare le cuffie con il dongle USB (7) per la prima volta:

1. Collegare il dongle USB (7) alla porta USB-A del PC; il dongle USB (7) si illumina di rosso.
2. Tenere premuto il pulsante di accoppiamento (8) per alcuni secondi; il LED sul trasmettitore lampeggia in blu, indicando che l'accoppiamento è in corso.
3. Accendere le cuffie (1) vicino al dongle USB (7); in pochi secondi, le cuffie si collegheranno correttamente e il LED blu sarà sempre acceso.
4. Assicurarsi che le cuffie siano collegate in "Modalità dongle"; se prima erano in "Modalità Bluetooth", premere due volte di seguito il pulsante di accensione (1).
5. Andare su Impostazioni -> Suono -> Uscita audio -> Dispositivo di uscita e selezionare "Cuffia USB (DB2001)".

Connessione Bluetooth

Accoppiare le cuffie con il Bluetooth per la prima volta:

1. Assicurarsi che il PC sia abilitato alla connessione Bluetooth.
2. Accendere le cuffie.
3. Assicurarsi che sia in modalità Bluetooth.
4. Cercare "Impostazioni Bluetooth e altri dispositivi" sul PC.
5. Aggiungere un dispositivo -> Bluetooth e fare clic su "DB2001".

Le cuffie si collegheranno automaticamente.

Collegamento tramite cavo jack da 3,5 mm
Nota: è necessario un ingresso audio unificato.

1. Accendere il PC.
2. Collegare il cavo jack da 3,5 mm (incluso nella confezione) alle cuffie.
3. Collegare l'altra estremità all'ingresso audio del PC (in modalità cavo, le cuffie non hanno una luce LED).

MAC

Collegamento del dongle USB 2.4G.
Accoppiare le cuffie con il dongle USB per la prima volta:
Nota: a seconda del modello, è necessario un adattatore da USB-C a USB-A.

1. Collegare il dongle USB (7) alla porta USB-A del Mac o dell'adattatore; il dongle USB (7) si illuminerà di rosso.
2. Tenere premuto il pulsante di accoppiamento (8) per alcuni secondi; il LED sul trasmettitore lampeggia in blu, indicando che l'accoppiamento è in corso.
3. Accendere le cuffie (1) vicino al dongle USB (7); in pochi secondi, le cuffie si collegheranno correttamente e il LED blu sarà sempre acceso (1).
4. Assicurarsi che le cuffie siano collegate in "Modalità Dongle"; se prima erano in "Modalità Bluetooth", premere due volte di seguito il pulsante di accensione.
5. Andare su Impostazioni -> Suono -> Uscita audio -> Dispositivo di uscita e selezionare "Cuffie USB (DB2001)".

Le cuffie si collegheranno automaticamente quando si collega il dongle USB.

Connessione Bluetooth

Accoppiare le cuffie con il Bluetooth per la prima volta:

1. Assicurarsi che il Mac™ sia abilitato alla connessione Bluetooth.
2. Accendere le cuffie.
3. Assicurarsi che siano in modalità Bluetooth.
4. Cercare l'icona Bluetooth nella barra superiore.
5. Impostazioni Bluetooth
6. Cercare "DB2001" e fare clic su Connetti.

Le cuffie si collegheranno automaticamente.

Collegare tramite cavo jack da 3,5 mm

1. Accendere il Mac™.
2. Collegare il cavo jack da 3,5 mm (incluso nella confezione) alle cuffie (5).
3. Collegare l'altra estremità all'ingresso audio del Mac (in modalità cavo, le cuffie non hanno una luce LED).

XBOX

Collegare tramite cavo jack da 3,5 mm

Nota: su Xbox™ le cuffie sono compatibili solo con il cavo jack da 3,5 mm.

Nota: i controller Xbox™ precedenti al 2015 richiedono un adattatore venduto separatamente.

1. Collegare il cavo jack da 3,5 mm (incluso nella confezione) alle cuffie (5) e al controller.
2. Premere il pulsante del controller Xbox™ > Sistema > Audio.
3. Selezionare “Microfono auricolare” e attivarlo.

N-Switch

Connessione Bluetooth.

Per associare le cuffie via Bluetooth al dispositivo:

1. Accendere le cuffie (1), la spia LED è illuminata di rosso lampeggiante.
2. Andare su Impostazioni console > Audio via Bluetooth
3. Aggiungi dispositivo
4. Cercare il dispositivo “DB2001” > OK.
5. Dopo la prima configurazione, le cuffie verranno collegate automaticamente.

Collegamento tramite cavo jack da 3,5 mm

1. Accendere l’N-Switch
2. Collegare il cavo jack da 3,5 mm (incluso nella confezione) alle cuffie (5).
3. Collegare l’altra estremità all’ingresso audio dell’N-Switch (in modalità cavo, le cuffie non hanno una luce LED).

CONNESSIONE AD ALTRI DISPOSITIVI

Collegamento del dongle USB 2.4G

Accoppiare le cuffie con il dongle USB (7) per la prima volta:

1. Collegare il dongle USB (7) alla porta USB-A del dispositivo; il dongle USB (7) si illumina di rosso.
2. Tenere premuto il pulsante di accoppiamento (8) per alcuni secondi; il LED sul dongle lampeggia in blu, indicando che l’accoppiamento è in corso.
3. Accendere le cuffie vicino al dongle USB (7); in pochi secondi le cuffie si collegheranno correttamente e il LED blu sarà sempre acceso.
4. Assicurarsi che le cuffie siano collegate in modalità Dongle.

Una volta accoppiate per la prima volta, le cuffie si collegheranno automaticamente quando verrà collegato il dongle USB (7).

Nota: alcuni dispositivi richiedono di modificare le impostazioni audio dalla modalità predefinita e di selezionare l’uscita delle cuffie.

Se le cuffie sono già accoppiate tramite Bluetooth, è necessario scollegare il Bluetooth dal dispositivo prima di effettuare la connessione in “modalità Dongle”.

Connessione Bluetooth.

Nota: per passare alla modalità di connessione Bluetooth quando l’auricolare è collegato al dongle USB 2.4G (7), è necessario scollegare il dongle USB 2.4G (7) e premere due volte in successione il pulsante di accensione (1) se era in “Modalità dongle”.

Per associare l’auricolare Bluetooth al dispositivo:

1. Accendere le cuffie (1), la spia LED è illuminata di rosso lampeggiante.
2. Aprire le impostazioni Bluetooth del dispositivo, cercare la cuffia con il nome “DB2001” e fare clic sul nome.
3. Dopo qualche secondo la spia LED si accende, a significare che la connessione è avvenuta con successo.
4. Assicurarsi che la cuffia sia collegata in “Modalità Bluetooth”.

Connessione via cavo.

Nota: in modalità cablata, l’interruttore del microfono e l’interruttore della luce non sono disponibili. Quando si collega il cavo audio, le cuffie si spengono automaticamente.

Collegare il cavo audio da 3,5 mm (5) per utilizzare le cuffie in modalità cablata e utilizzare il controllo del volume (3) per regolare il volume.

FUNZIONAMENTO

Cambio di modalità

È necessario cambiare la modalità di connessione delle cuffie, che si tratti di una connessione Bluetooth o di una connessione USB 2.4G. Per cambiare la modalità, premere due volte in successione il pulsante di accensione (1) per cambiare la connessione in “Modalità Bluetooth” o “Modalità Dongle”.

SOSTITUZIONE DELLE PIASTRE LATERALI

Le piastre laterali sono intercambiabili, sono piastre magnetizzate e sono molto facili da sostituire. Per cambiare le piastre, utilizzare la linguetta in alto o in basso per rimuoverla e quindi inserire la nuova piastra, assicurandosi che sia nella posizione corretta, altrimenti non si inserisce correttamente.

RISOLUZIONE DEI PROBLEMI

- Se non si sente alcun suono quando il ricevitore è acceso, ruotare il regolatore di volume (3) in direzione “+” fino al massimo.
- Se il microfono non emette alcun suono, verificare che sia ben inserito nell’auricolare (4).
- Assicurarsi che il microfono sia in modalità “muto”.
- Per passare alla modalità di connessione Bluetooth quando l’auricolare è collegato al dongle USB 2.4G (7), è necessario scollegare il dongle USB 2.4G (7) e premere due volte in successione il pulsante di accensione (1) se era in “Modalità dongle”.

Modalità di connessione	2.4G/BT
Ritardo di trasmissione 2.4G	Meno di 25 ms
Ritardo di trasmissione Bluetooth	Meno di 30 ms
Distanza di trasmissione	10M
Frequenza operativa	Banda ISM (2,4GHZ)
Tensione di funzionamento	3.7V
Batteria	1000MA
Ore di lavoro (luce spenta)	25H (volume di riproduzione 80%)
Ore di lavoro (luce accesa)	18H (volume di riproduzione 80%)
Impedenza dell'altoparlante	32±15%Ω
Dimensioni dell'altoparlante	50 mm
Sensibilità (S.P.L.)	105±3dB
Gamma di frequenza	20-20KHZ
(SNR) degli altoparlanti	103db
(SNR) delle cuffie	101 dB
(THD+N)	0,083% (1kHz 1Vrms)
Dimensioni del microfono	4,0*1,3mm
Sensibilità del microfono	-40±3dB
Potenza di uscita nominale	14mW
Potenza di uscita massima	28mW
Tempo di carica	Circa 2-3 ore
Tensione di scollegamento della carica	5-12V 1A
Porta di ricarica	USB Tipo-C
Potenza di carica	5V/1A
Peso della cuffia	270 g
Dimensioni della cuffia	160*100*210 mm

APPARENCE DU PRODUIT

1. Bouton d'alimentation.
2. Bouton marche/arrêt du microphone.
3. Contrôle du volume.
4. Microphone amovible.
5. Prise audio de 3,5 mm
6. Port de charge USB Type-C
7. Clé USB
8. Bouton d'appairage (appuyer pendant 3 secondes pour activer l'appairage).

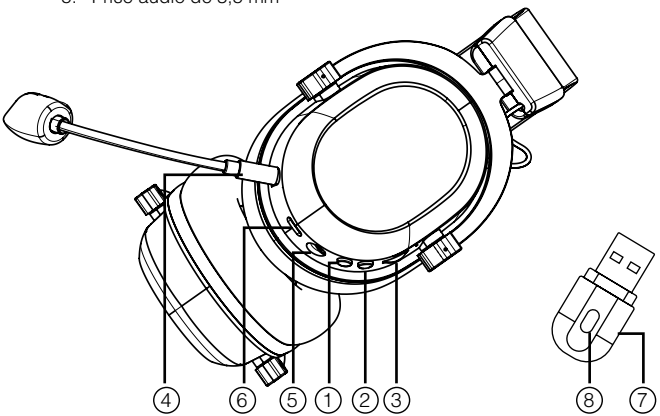

CONTENU

- 1 Casque sans fil
- 1 clé USB
- 1 Câble de charge USB vers Type-C (1 mètre)
- 1 Câble audio de 3,5 mm (1 mètre)

MARCHE/ARRÊT

- Mise sous tension : appuyez sur le bouton d'alimentation (1) et maintenez-le enfoncé, un message vocal vous invite à mettre l'appareil sous tension.
- Mise hors tension : Appuyez sur le bouton d'alimentation (1) et mainte-

nez-le enfoncé, message vocal : POWER OFF
- Mise hors tension automatique : Après 5 minutes sans appairage, la mise hors tension est automatique.

RECHARGE

Lorsque la tension de la batterie est inférieure à 3,4 V, le voyant clignote et un signal sonore retentit. En même temps, le voyant clignote.
En dessous de 3,2 V, elle s'éteint automatiquement.
Utilisez le câble de charge USB Type-C fourni pour recharger l'oreillette.

VOLUME AUDIO

La commande de volume (3) défile vers « + » pour augmenter le volume, la molette de volume défile vers « - » pour diminuer le volume.
Remarque : la commande de volume (3) est également disponible en cas d'utilisation en mode filaire.

LECTURE / PAUSE DE LA MUSIQUE

Appuyez brièvement sur le bouton d'alimentation (1) pour lire/pause la musique.

RÉPONDRE AUX APPELS

Vous pouvez répondre à des appels tout en utilisant l'oreillette en appuyant une fois sur le bouton marche/arrêt (1) et deux fois pour mettre fin à l'appel.

ACTIVER / DÉSACTIVER LE MICROPHONE

Appuyez sur la touche (4) pour activer/désactiver le microphone, un message vocal confirmera l'activation/désactivation du microphone.

ILLUMINATION LED

Cliquez trois fois sur la touche (1) pour activer/désactiver l'éclairage LED.
En mode câblé, l'interrupteur n'est pas disponible et la lumière s'éteint automatiquement.

CONNEXION

PS5™/PS4™

1. Couplez le casque avec le dongle USB (7) pour la première fois :
2. Branchez le dongle USB (7) sur le port USB-A de votre PS5™ ou

PS4™, le dongle USB(7) s'allume en rouge.

3. Appuyez sur le bouton d'appairage (8) et maintenez-le enfoncé pendant quelques secondes, la LED de l'émetteur clignotera en bleu, indiquant que l'appairage est en cours.
4. Allumez le casque (1) près de la clé USB (7), dans quelques secondes, le casque se connectera correctement et la LED bleue sera toujours allumée.
5. Assurez-vous que l'oreillette est connectée en mode dongle, si vous l'aviez en « mode Bluetooth » auparavant, appuyez sur le bouton d'alimentation (1) deux fois de suite.
6. Allez dans Réglages -> Son -> Sortie audio -> Périphérique de sortie et sélectionnez « Casque USB (DB2001) ».

Connexion via un câble jack 3,5 mm

1. Allumez la console.
2. Connecter le câble jack 3.5mm (inclus dans la boîte) au casque (5).
3. Connectez l'autre extrémité à l'entrée du contrôleur DualSense™. (En mode câble, le casque n'a pas de voyant lumineux).

PC

Connexion du dongle USB 2.4G

Jumelez l'oreillette avec le dongle USB (7) pour la première fois :

1. Branchez le dongle USB (7) sur le port USB-A de votre PC, le dongle USB (7) s'allume en rouge.
2. Appuyez sur le bouton d'appairage (8) et maintenez-le enfoncé pendant quelques secondes, la LED de l'émetteur clignote en bleu, indiquant que l'appairage est en cours.
3. Allumez le casque (1) près de la clé USB (7), dans quelques secondes, le casque se connectera correctement et la LED bleue sera toujours allumée.
4. Assurez-vous que l'oreillette est connectée en « Mode Dongle », si elle était en « Mode Bluetooth » auparavant, appuyez sur le bouton d'alimentation (1) deux fois de suite.
5. Allez dans Réglages -> Son -> Sortie audio -> Périphérique de sortie et sélectionnez « Casque USB (DB2001) ».

Connexion Bluetooth

Couplez l'oreillette avec Bluetooth pour la première fois :

1. Assurez-vous que votre PC est compatible avec la technologie Bluetooth.
2. Allumez l'oreillette.
3. Assurez-vous qu'elle est en mode Bluetooth.
4. Recherchez « Bluetooth and other device settings » sur votre PC.
5. Ajoutez un périphérique -> Bluetooth et cliquez sur « DB2001 ».

Votre casque se connectera automatiquement.

Connexion via un câble jack 3,5 mm
Remarque : une entrée audio unifiée est requise.

1. Allumez le PC.
2. Connectez le câble jack 3,5 mm (inclus dans la boîte) au casque.
3. Connectez l'autre extrémité à l'entrée audio de votre PC (en mode câble, le casque n'a pas de témoin lumineux).

MAC™

Connexion au dongle USB 2.4G.

Appairer le casque avec le dongle USB pour la première fois :
Remarque : selon le modèle, vous aurez besoin d'un adaptateur USB-C vers USB-A.

1. Branchez le dongle USB (7) sur le port USB-A de votre Mac ou de votre adaptateur, le dongle USB (7) s'allumera en rouge.
2. Appuyez sur le bouton d'appairage (8) et maintenez-le enfoncé pendant quelques secondes, la LED de l'émetteur clignotera en bleu, indiquant que l'appairage est en cours.
3. Allumez le casque (1) près de la clé USB (7), dans quelques secondes, le casque se connectera correctement et la LED bleue sera toujours allumée (1).
4. Assurez-vous que l'oreillette est connectée en « Dongle Mode », si elle était en « Bluetooth Mode » auparavant, appuyez sur le bouton d'alimentation deux fois de suite.
5. Allez dans Réglages -> Son -> Sortie audio -> Périphérique de sortie et sélectionnez « Casque USB (DB2001) ».

Votre casque se connectera automatiquement lorsque vous connecterez le dongle USB.

Connexion Bluetooth

Couplez l'oreillette avec Bluetooth pour la première fois :

1. Assurez-vous que votre Mac™ est compatible avec la technologie Bluetooth.
2. Allumez l'oreillette.
3. Assurez-vous qu'elle est en mode Bluetooth.
4. Recherchez l'icône Bluetooth dans la barre supérieure.
5. Réglages Bluetooth
6. Recherchez « DB2001 » et cliquez sur connecter.

Votre oreillette se connectera automatiquement.

Connecter via un câble jack 3,5 mm

1. Allumez votre Mac™.
2. Branchez le câble jack 3,5 mm (inclus dans la boîte) au casque (5).
3. Connectez l'autre extrémité à l'entrée audio de votre Mac. (En mode câble, le casque n'a pas de voyant lumineux).

XBOX™

Connexion via un câble jack 3,5 mm

Remarque : sur Xbox™, le casque n'est compatible qu'avec le câble jack 3,5 mm.

Remarque : les manettes Xbox™ antérieures à 2015 nécessitent un adaptateur vendu séparément.

1. Branchez le câble jack 3,5 mm (inclus dans la boîte) au casque (5) et à la manette.
2. Appuyez sur le bouton de la manette Xbox™ > Système > Audio.
3. Sélectionnez « microphone du casque » et activez.

N-Switch

Connexion Bluetooth.

Pour coupler le casque via Bluetooth avec l'appareil :

1. Allumez le casque (1), le voyant s'allume en rouge clignotant.
2. Allez dans Paramètres de la console > Audio via Bluetooth
3. Ajouter un appareil
4. Rechercher le dispositif « DB2001 » > OK.
5. Après la première configuration, le casque sera connecté automatiquement.

Connexion via un câble jack 3,5 mm

1. Allumez votre N-Switch
2. Connectez le câble jack 3,5 mm (inclus dans la boîte) au casque (5).
3. Connectez l'autre extrémité à l'entrée audio de votre N-Switch (en mode câble, l'oreillette n'a pas de voyant lumineux).

SE CONNECTER À D'AUTRES APPAREILS

Connexion au dongle USB 2.4G

Jumelez l'oreillette avec le dongle USB (7) pour la première fois :

1. Branchez le dongle USB (7) sur le port USB-A de votre appareil, le dongle USB (7) s'allume en rouge.
2. Appuyez sur le bouton d'appairage (8) et maintenez-le enfoncé pendant quelques secondes, la LED du dongle clignotera en bleu, indiquant que l'appairage est en cours.
3. Allumez le casque près du dongle USB (7), dans quelques secondes, le casque se connectera correctement et la LED bleue sera toujours allumée.
4. Assurez-vous que l'oreillette est connectée en mode dongle.

Une fois appariée pour la première fois, l'oreillette se connectera automatiquement lorsque la clé USB (7) sera connectée.

Remarque : certains appareils nécessitent de modifier les paramètres sonores par rapport au mode par défaut et de sélectionner la sortie casque.
Si l'oreillette est déjà appariée via Bluetooth, vous devez d'abord déconnecter le Bluetooth de l'appareil avant d'effectuer la connexion en « mode dongle ».

Connexion Bluetooth.

Remarque : Pour passer au mode de connexion Bluetooth lorsque l'oreillette est connectée au dongle USB 2.4G (7), il est nécessaire de déconnecter le dongle USB 2.4G (7) et d'appuyer deux fois de suite sur le bouton d'alimentation (1) si l'oreillette était en « mode dongle ».

Pour coupler l'oreillette Bluetooth avec l'appareil :

1. Allumez l'oreillette (1), le voyant LED s'allume en rouge clignotant.
2. Ouvrez les paramètres Bluetooth de l'appareil, recherchez l'oreillette portant le nom « DB2001 » et cliquez sur son nom.
3. Après quelques secondes, la lumière LED s'allume, ce qui signifie que la connexion est réussie.
4. Assurez-vous que l'oreillette est connectée en « mode Bluetooth ».

Connexion filaire.

Remarque : en mode filaire, le commutateur du microphone et le commutateur de l'éclairage ne sont pas disponibles. Lorsque vous branchez le câble audio, le casque s'éteint automatiquement.

Branchez le câble audio de 3,5 mm (5) pour utiliser l'oreillette en mode filaire et utilisez la commande de volume (3) pour régler le volume.

FONCTIONNEMENT

Changement de mode

Vous devez changer le mode de connexion de l'oreillette, que vous souhaitiez une connexion Bluetooth ou une connexion USB 2.4G. Pour changer de mode, appuyez deux fois de suite sur le bouton d'alimentation (1) pour changer la connexion en « Mode Bluetooth » ou en « Mode Dongle », un message vocal vous confirmera le mode dans lequel vous vous trouvez.

CHANGEMENT DES PLAQUES LATÉRALES

Pour changer les plaques, utilisez la languette située en haut ou en bas pour la retirer, puis mettez la nouvelle plaque en place, assurez-vous qu'elle est dans la bonne position, sinon elle ne s'adaptera pas correctement.

DÉPANNAGE

- Si aucun son n'est émis lorsque le combiné est allumé, tournez le bouton de réglage du volume (3) dans le sens « + » jusqu'au maximum.
- Si le microphone n'émet aucun son, vérifiez qu'il est bien inséré dans l'écouteur (4).
- Assurez-vous que le microphone est en mode « muet ».
- Pour passer en mode de connexion Bluetooth lorsque l'oreillette est connectée au dongle USB 2.4G (7), il est nécessaire de déconnecter le dongle USB 2.4G (7) et d'appuyer deux fois de suite sur le bouton d'alimentation (1) s'il était en « Mode Dongle ».

Mode de connexion	2.4G/BT
Délai de transmission 2.4G	Moins de 25 ms
Délai de transmission Bluetooth	Moins de 30 ms
Distance de transmission	10M
Fréquence de fonctionnement	Bande ISM (2.4GHZ)
Tension de fonctionnement	3.7V
Batterie	1000MA
Heures de fonctionnement (lumière éteinte)	25H(80% volume de lecture)
Heures de fonctionnement (lumière allumée)	18H(80% volume de lecture)
Impédance du haut-parleur	32±15%Ω
Taille du haut-parleur	50mm
Sensibilité (S.P.L.)	105±3dB
Gamme de fréquences	20-20KHZ
(SNR) des haut-parleurs	103db
(SNR) du casque	101 dB
(THD+N)	0,083%(1kHz 1Vrms)
Taille du microphone	4,0*1,3mm
Sensibilité du microphone	-40±3dB
Puissance de sortie nominale	14mW
Puissance de sortie maximale	28mW
Temps de charge	Environ 2-3 heures
Tension de déconnexion de la charge	5-12V 1A
Port de charge	USB Type-C
Puissance de charge	5V/1A
Poids de l'oreillette	270 g
Taille de l'oreillette	160*100*210mm

DE

AUSSEHEN DES PRODUKTS

1. Einschalttaste.
2. Taste Mikrofon ein/aus.
3. Lautstärkeregler.
4. Abnehmbares Mikrofon.
5. 3,5-mm-Audiobuchse
6. USB Typ-C Ladeanschluss
7. USB-Dongle
8. Pairing-Taste (3 Sekunden lang drücken, um das Pairing zu aktivieren)

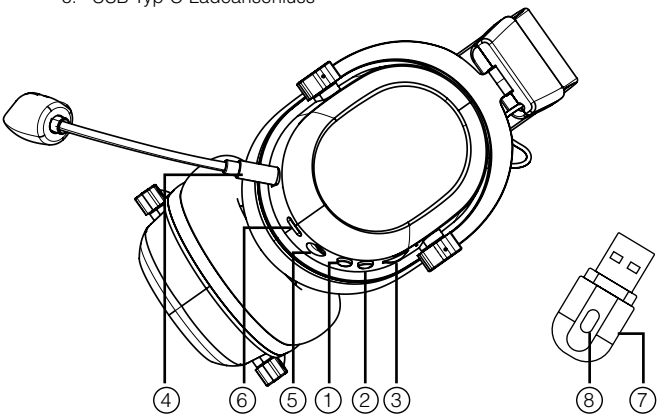

INHALT

- 1 Kabelloses Headset
- 1 USB-Dongle
- 1 USB-zu-Typ-C-Ladekabel (1 Meter)
- 1 3,5 mm Audiokabel (1 Meter)

EIN/AUS

- Einschalten: Drücken und halten Sie die Einschalttaste (1), Sprachansage: POWER ON
- Ausschalten: Halten Sie die Einschalttaste (1) gedrückt, Sprachansage: POWER OFF
- Automatisches Ausschalten: Nach 5 Minuten ohne Pairing wird das Gerät automatisch ausgeschaltet.

RECHARGE

Wenn die Batteriespannung unter 3,4 V fällt, blinkt die Leuchte und ein Piepton ertönt. Gleichzeitig blinkt das Licht.
Unter 3,2 V schaltet es sich automatisch aus.
Verwenden Sie das mitgelieferte USB-Typ-C-Ladekabel, um das Headset aufzuladen.

AUDIO-LAUTSPRECHER

Der Lautstärkeregler (3) steht auf „+“, um die Lautstärke zu erhöhen, das Lautstärkerad steht auf „-“, um die Lautstärke zu verringern.
Hinweis: Der Lautstärkeregler (3) ist auch verfügbar, wenn er im kabelgebundenen Modus verwendet wird.

ABSPIELEN/PAUSIEREN VON MUSIK

Drücken Sie kurz auf die Ein/Aus-Taste (1), um die Musikwiedergabe abzuspielen/anzuhalten.

BEANTWORTEN VON ANRUFEN

Sie können Anrufe annehmen, während Sie das Headset benutzen, indem Sie die Ein/Aus-Taste (1) einmal und zweimal drücken, um das Gespräch zu beenden.

MIKROFON AKTIVIEREN/DEAKTIVIEREN

Drücken Sie die Taste (4), um das Mikrofon zu aktivieren/deaktivieren; eine Sprachansage bestätigt die Aktivierung/Deaktivierung des Mikrofons.

LED-BELEUCHTUNG

Drücken Sie dreimal die Taste (1), um die LED-Beleuchtung ein- bzw. auszuschalten.
Im kabelgebundenen Modus ist der Lichtschalter nicht verfügbar und das Licht schaltet sich automatisch aus.

ANSCHLUSS

PS5™/PS4™

1. Koppeln Sie das Headset zum ersten Mal mit dem USB-Dongle (7):
2. Stecken Sie den USB-Dongle (7) in den USB-A-Anschluss Ihrer PS5™ oder PS4™, der USB-Dongle (7) leuchtet rot.

3. Halten Sie die Kopplungstaste (8) einige Sekunden lang gedrückt. Die LED am Sender blinkt blau und zeigt damit an, dass die Kopplung läuft.
4. Schalten Sie das Headset (1) in der Nähe des USB-Dongles (7) ein. Nach ein paar Sekunden ist das Headset korrekt verbunden und die blaue LED leuchtet ständig.
5. Vergewissern Sie sich, dass das Headset im Dongle-Modus angeschlossen ist. Wenn Sie es vorher im „Bluetooth-Modus“ hatten, drücken Sie zweimal hintereinander die Einschalttaste (1).
6. Gehen Sie zu Einstellungen -> Ton -> Audioausgang -> Ausgabegerät und wählen Sie „USB Headset (DB2001)“.

Schließen Sie es über ein 3,5-mm-Klinkenkabel an.

1. Schalten Sie die Konsole ein.
2. Schließen Sie das 3,5-mm-Klinkenkabel (im Lieferumfang enthalten) an das Headset an (5).
3. Schließen Sie das andere Ende an den Eingang des DualSense™-Controllers an (im Kabelmodus hat das Headset keine LED-Anzeige).

PC

Anschluss eines USB 2.4G-Dongles

Koppeln Sie das Headset zum ersten Mal mit dem USB-Dongle (7):

1. Stecken Sie den USB-Dongle (7) in den USB-A-Anschluss Ihres PCs, der USB-Dongle (7) leuchtet rot.
2. Halten Sie die Pairing-Taste (8) einige Sekunden lang gedrückt, die LED am Sender blinkt blau und zeigt damit an, dass das Pairing durchgeführt wird.
3. Schalten Sie das Headset (1) in der Nähe des USB-Dongles (7) ein. Nach ein paar Sekunden ist das Headset korrekt verbunden und die blaue LED leuchtet ständig.
4. Vergewissern Sie sich, dass das Headset im „Dongle-Modus“ angeschlossen ist. Wenn es vorher im „Bluetooth-Modus“ war, drücken Sie zweimal hintereinander die Einschalttaste (1).
5. Gehen Sie zu Einstellungen -> Ton -> Audioausgang -> Ausgabegerät und wählen Sie „USB-Headset (DB2001)“.

Bluetooth-Verbindung

Koppeln Sie das Headset zum ersten Mal mit Bluetooth:

1. Stellen Sie sicher, dass Ihr PC Bluetooth-fähig ist.
2. Schalten Sie das Headset ein.
3. Stellen Sie sicher, dass es sich im Bluetooth-Modus befindet.
4. Suchen Sie auf Ihrem PC nach „Bluetooth und andere Geräteeinstellungen“.
5. Gerät hinzufügen -> Bluetooth und klicken Sie auf „DB2001“.

Ihr Headset wird nun automatisch verbunden.

Anschluss über 3,5-mm-Klinkenkabel
Hinweis: Ein einheitlicher Audioeingang ist erforderlich.

1. Schalten Sie den PC ein.
2. Schließen Sie das 3,5-mm-Klinkenkabel (im Lieferumfang enthalten) an das Headset an.
3. Schließen Sie das andere Ende an den Audioeingang Ihres PCs an (im Kabelmodus hat das Headset keine LED-Anzeige).

MAC™.

USB 2.4G USB-Dongle-Anschluss.

Koppeln Sie das Headset zum ersten Mal mit dem USB-Dongle:
Hinweis: Je nach Modell benötigen Sie einen USB-C-zu-USB-A-Adapter.

1. Stecken Sie den USB-Dongle (7) in den USB-A-Anschluss Ihres Macs oder Adapters, der USB-Dongle (7) leuchtet rot.
2. Halten Sie die Kopplungstaste (8) einige Sekunden lang gedrückt. Die LED am Sender blinkt blau und zeigt damit an, dass die Kopplung läuft.
3. Schalten Sie das Headset (1) in der Nähe des USB-Dongles (7) ein. Nach ein paar Sekunden ist das Headset korrekt verbunden und die blaue LED leuchtet ständig (1).
4. Vergewissern Sie sich, dass das Headset im „Dongle-Modus“ angeschlossen ist. Wenn es vorher im „Bluetooth-Modus“ war, drücken Sie zweimal hintereinander die Einschalttaste.
5. Gehen Sie zu Einstellungen -> Ton -> Audioausgang -> Ausgabegerät und wählen Sie „USB-Headset (DB2001)“.

Ihr Headset wird nun automatisch verbunden, wenn Sie den USB-Dongle anschließen.

Bluetooth-Verbindung

Koppeln Sie das Headset zum ersten Mal mit Bluetooth:

1. Stellen Sie sicher, dass Ihr Mac™ Bluetooth aktiviert ist.
2. Schalten Sie das Headset ein.
3. Vergewissern Sie sich, dass sich das Headset im Bluetooth-Modus befindet.
4. Suchen Sie das Bluetooth-Symbol in der oberen Leiste.
5. Bluetooth-Einstellungen
6. Suchen Sie nach „DB2001“ und klicken Sie auf Verbinden.

Ihr Headset wird nun automatisch verbunden.

Anschluss über 3,5-mm-Klinkenkabel

1. Schalten Sie Ihren Mac™ ein.
2. Schließen Sie das 3,5-mm-Klinkenkabel (im Lieferumfang enthalten) an das Headset an (5).
3. Schließen Sie das andere Ende an den Audioeingang Ihres Macs an (im Kabelmodus hat das Headset keine LED-Anzeige).

XBOX™.

Anschluss über 3,5-mm-Klinkenkabel

Hinweis: Bei Xbox™ ist das Headset nur mit dem 3,5-mm-Klinkenkabel kompatibel.
Hinweis: Für Xbox™-Controller vor 2015 ist ein separat erhältlicher Adapter erforderlich.

1. Schließen Sie das 3,5-mm-Klinkenkabel (im Lieferumfang enthalten) an das Headset (5) und den Controller an.
2. Drücken Sie die Xbox™ Taste auf dem Controller > System > Audio.
3. Wählen Sie „Headset-Mikrofon“ und aktivieren Sie es.

N-Switch

Bluetooth-Verbindung.

So koppeln Sie das Headset über Bluetooth mit dem Gerät:

1. Schalten Sie das Headset ein (1), die LED-Leuchte blinkt rot.
2. Gehen Sie zu Konsoleneinstellungen > Audio über Bluetooth
3. Gerät hinzufügen
4. Suchen Sie nach dem Gerät „DB2001“ > OK.
5. Nach der ersten Konfiguration wird das Headset automatisch verbunden.

Anschluss über 3,5-mm-Klinkenkabel

1. Schalten Sie Ihren N-Switch ein
2. Schließen Sie das 3,5-mm-Klinkenkabel (im Lieferumfang enthalten) an das Headset an (5).
3. Schließen Sie das andere Ende an den Audioeingang Ihres N-Switch an (im Kabelmodus leuchtet am Headset keine LED).

VERBINDUNG MIT ANDEREN GERÄTEN

Anschluss eines USB 2.4G-Dongles

Koppeln Sie das Headset zum ersten Mal mit dem USB-Dongle (7):

1. Stecken Sie den USB-Dongle (7) in den USB-A-Anschluss Ihres Geräts, der USB-Dongle (7) leuchtet rot.
2. Halten Sie die Pairing-Taste (8) einige Sekunden lang gedrückt, die LED auf dem Dongle blinkt blau und zeigt damit an, dass das Pairing läuft.

3. Schalten Sie das Headset in der Nähe des USB-Dongles (7) ein. Nach ein paar Sekunden ist das Headset korrekt verbunden und die blaue LED leuchtet dauerhaft.
4. Stellen Sie sicher, dass das Headset im Dongle-Modus angeschlossen ist.

Nach dem ersten Pairing verbindet sich das Headset automatisch, wenn der USB-Dongle (7) angeschlossen wird.

Hinweis: Bei einigen Geräten müssen Sie die Klangeinstellungen gegenüber dem Standardmodus ändern und den Headset-Ausgang auswählen.
Wenn das Headset bereits über Bluetooth gekoppelt ist, müssen Sie zunächst die Bluetooth-Verbindung zum Gerät trennen, bevor Sie die Verbindung im „Dongle-Modus“ herstellen.

Bluetooth-Verbindung.

Hinweis: Um in den Bluetooth-Verbindungsmodus zu wechseln, wenn das Headset mit dem USB 2.4G-Dongle (7) verbunden ist, müssen Sie den USB 2.4G-Dongle (7) abziehen und die Einschalttaste (1) zweimal hintereinander drücken, wenn es sich im „Dongle-Modus“ befand.

So koppeln Sie das Bluetooth-Headset mit dem Gerät:

1. Schalten Sie das Headset (1) ein, die LED-Leuchte blinkt rot.
2. Öffnen Sie die Bluetooth-Einstellungen des Geräts, suchen Sie nach dem Headset mit dem Namen „DB2001“ und klicken Sie auf den Namen.
3. Nach ein paar Sekunden leuchtet die LED-Anzeige auf, was bedeutet, dass die Verbindung erfolgreich hergestellt wurde.
4. Stellen Sie sicher, dass das Headset im „Bluetooth-Modus“ verbunden ist.

Kabelgebundene Verbindung.

Hinweis: Im kabelgebundenen Modus sind der Mikrofonschalter und der Lichtschalter nicht verfügbar. Wenn Sie das Audiokabel einstecken, schaltet sich das Headset automatisch aus.

Schließen Sie das 3,5-mm-Audiokabel (5) an, um das Headset im kabelgebundenen Modus zu verwenden, und verwenden Sie den Lautstärkeregler (3), um die Lautstärke einzustellen.

BETRIEB

Umschalten der Modi

Sie müssen den Verbindungsmodus des Headsets ändern, ob Sie eine Bluetooth-Verbindung oder eine USB 2.4G-Verbindung wünschen. Um den Modus zu ändern, drücken Sie zweimal hintereinander die Einschalttaste (1), um die Verbindung in den „Bluetooth-Modus“ oder den „Dongle-Modus“ zu ändern, und eine Sprachansage wird bestätigen, in welchem Modus Sie sich befinden.

AUSWECHSELN DER SEITENPLATTEN

Die Seitenplatten sind austauschbar, es handelt sich um magnetische Platten, die sehr leicht auszuwechseln sind. Um die Platten auszuwechseln, verwenden Sie die Lasche oben oder unten, um sie zu entfernen, und setzen Sie dann die neue Platte ein, achten Sie darauf, dass sie in der richtigen Position ist, da sie sonst nicht richtig sitzt.

FEHLERSUCHE

- Wenn kein Ton zu hören ist, wenn der Hörer leuchtet, drehen Sie bitte den Lautstärkeregler (3) in Richtung „+“ auf Maximum.
- Wenn das Mikrofon keinen Ton abgibt, prüfen Sie, ob es fest in der Hörmuschel (4) sitzt.
- Vergewissern Sie sich, dass das Mikrofon im Modus „Stumm“ ist.
- Um in den Bluetooth-Verbindungsmodus zu wechseln, wenn das Headset mit dem USB 2.4G-Dongle (7) verbunden ist, müssen Sie den USB 2.4G-Dongle (7) abziehen und die Einschalttaste (1) zweimal hintereinander drücken, wenn sich das Headset im „Dongle-Modus“ befindet.

Verbindungsmodus	2.4G/BT
2.4G-Übertragungsverzögerung	Weniger als 25 ms
Bluetooth-Übertragungsverzö-gerung	Weniger als 30 ms
Übertragungsdistanz	10M
Betriebsfrequenz	ISM-Band (2,4GHZ)
Betriebsspannung	3.7V
Akku	1000MA
Betriebsstunden (Licht aus)	25H(80% Wiedergabelautstärke)
Betriebsstunden (Licht an)	18H(80% Wiedergabelautstärke)
Lautsprecher-Impedanz	32±15%Ω
Größe des Lautsprechers	50mm
Empfindlichkeit (S.P.L.)	105±3dB
Frequenzbereich	20-20KHZ
(SNR) der Lautsprecher	103db
(SNR) von Kopfhörern	101 dB
(THD+N)	0,083%(1kHz 1Vrms)
Größe des Mikrofons	4,0*1,3mm
Empfindlichkeit des Mikrofons	-40±3dB
Nominale Ausgangsleistung	14mW
Maximale Ausgangsleistung	28mW
Dauer der Aufladung	Etwa 2-3 Stunden
Spannung der Ladeschaltung	5-12V 1A
Anschluss zum Aufladen	USB Typ-C
Ladeleistung	5V/1A
Gewicht des Headsets	270 g
Größe des Kopfhörers	160*100*210mm

PL

WYGLĄD PRODUKTU

1. Przycisk zasilania.
2. Przycisk włączania/wyłączania mikrofonu.
3. Regulacja głośności.
4. Odłączany mikrofon.
5. Gniazdo audio 3,5 mm
6. Port ładowania USB typu C
7. Klucz USB
8. Przycisk parowania (naciśnij przez 3 sekundy, aby aktywować parowanie)

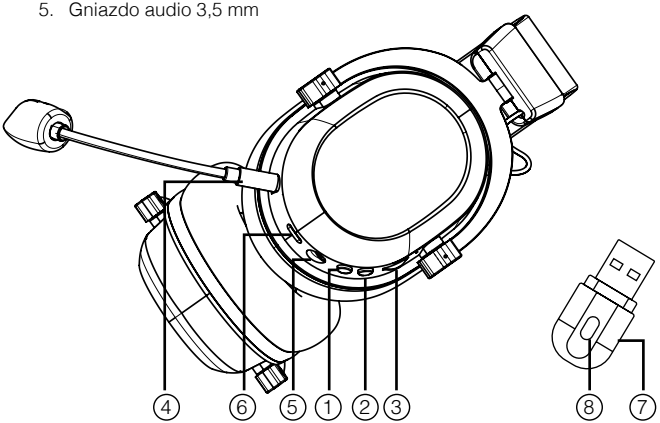

ZAWARTOŚĆ

- 1 bezprzewodowy zestaw słuchawkowy
- 1 klucz sprzętowy USB
- 1 kabel USB do ładowania typu C (1 metr)
- 1 Kabel audio 3,5 mm (1 metr)

WŁĄCZANIE/WYŁĄCZANIE

- Włączanie: Naciśnij i przytrzymaj przycisk zasilania (1), komunikat głosowy: POWER ON
- Wyłączanie: Naciśnij i przytrzymaj przycisk zasilania (1), komunikat głosowy: POWER OFF

- Automatyczne wyłączanie: Po 5 minutach bez parowania następuje automatyczne wyłączenie.

ŁADOWANIE

Gdy napięcie baterii spadnie poniżej 3,4 V, kontrolka zacznie migać i rozlegnie się sygnał dźwiękowy. W tym samym czasie dioda będzie migać.
Poniżej 3,2 V automatycznie się wyłączy.
Do ładowania zestawu słuchawkowego należy użyć dołączonego kabla ładującego USB typu C.

GŁOŚNOŚĆ DŹWIĘKU

Pokrętło regulacji głośności (3) obraca się w kierunku „+”, aby zwiększyć głośność, a pokrętło regulacji głośności obraca się w kierunku „-”, aby zmniejszyć głośność.
Uwaga: Regulator głośności (3) jest również dostępny w trybie przewodowym.

ODTWARZANIE/PAUZA MUZYKI

Naciśnij krótko przycisk zasilania (1), aby odtworzyć/wstrzymać odtwarzanie muzyki.

ODBIERANIE POŁĄCZEŃ

Możesz odbierać połączenia podczas korzystania z zestawu słuchawkowego, naciskając przycisk zasilania (1) raz i dwa razy, aby zakończyć połączenie.

AKTYWACJA/DEZAKTYWACJA MIKROFONU

Naciśnij przycisk (4), aby aktywować/dezaktywować mikrofon, komunikat głosowy potwierdzi aktywację/dezaktywację mikrofonu.

PODŚWIETLENIE LED

Naciśnij przycisk (1) trzy razy, aby włączyć/wyłączyć podświetlenie LED.
W trybie przewodowym przełącznik podświetlenia nie jest dostępny, a podświetlenie wyłączy się automatycznie.

POŁĄCZENIE

PS5™/PS4™

1. Po raz pierwszy sparuj zestaw słuchawkowy z kluczem sprzętowym USB (7):
2. Podłącz klucz sprzętowy USB (7) do portu USB-A w PS5™ lub PS4™, klucz sprzętowy USB(7) zaświeci się na czerwono.
3. Naciśnij i przytrzymaj przycisk parowania (8) przez kilka sekund, dioda LED na nadajniku zacznie migać na niebiesko, wskazując, że parowanie jest w toku.
4. Włącz zestaw słuchawkowy (1) w pobliżu klucza USB (7), po kilku sekundach zestaw słuchawkowy połączy się prawidłowo, a niebieska dioda LED będzie zawsze świecić.
5. Upewnij się, że zestaw słuchawkowy jest podłączony w trybie klucza sprzętowego, jeśli wcześniej był w trybie Bluetooth, naciśnij przycisk zasilania (1) dwa razy z rzędu.
6. Przejdź do Ustawienia -> Dźwięk -> Wyjście audio -> Urządzenie wyjściowe i wybierz „Zestaw słuchawkowy USB (DB2001)".

Podłącz za pomocą kabla jack 3,5 mm

1. Włącz konsolę.
2. Podłącz kabel jack 3,5 mm (dołączony do zestawu) do zestawu słuchawkowego (5).
3. Podłącz drugi koniec do wejścia kontrolera DualSense™ (w trybie kabla zestaw słuchawkowy nie ma diody LED).

PC

Podłączanie klucza sprzętowego USB 2.4G

Po raz pierwszy sparuj zestaw słuchawkowy z kluczem sprzętowym USB (7):

1. Podłącz klucz sprzętowy USB (7) do portu USB-A komputera, klucz sprzętowy USB (7) zaświeci się na czerwono.
2. Naciśnij i przytrzymaj przycisk parowania (8) przez kilka sekund, dioda LED na nadajniku zacznie migać na niebiesko, wskazując, że trwa parowanie.
3. Włącz zestaw słuchawkowy (1) w pobliżu klucza USB (7), po kilku sekundach zestaw słuchawkowy połączy się prawidłowo, a niebieska dioda LED będzie zawsze świecić.
4. Upewnij się, że zestaw słuchawkowy jest podłączony w „Trybie klucza sprzętowego", jeśli wcześniej był w „Trybie Bluetooth", naciśnij przycisk zasilania (1) dwa razy z rzędu.

5. Przejdź do Ustawienia -> Dźwięk -> Wyjście audio -> Urządzenie wyjściowe i wybierz „Zestaw słuchawkowy USB (DB2001)”.

Połączenie Bluetooth

Po raz pierwszy sparuj zestaw słuchawkowy z Bluetooth:

1. Upewnij się, że komputer ma włączoną funkcję Bluetooth.
2. Włącz zestaw słuchawkowy.
3. Upewnij się, że jest w trybie Bluetooth.
4. Wyszukaj „Ustawienia Bluetooth i innych urządzeń” na komputerze.
5. Dodaj urządzenie -> Bluetooth i kliknij „DB2001”.

Zestaw słuchawkowy połączy się automatycznie.

Podłącz za pomocą kabla jack 3,5 mm

1. Uwaga: Wymagane jest ujednolicone wejście audio.
2. Włącz komputer.
3. Podłącz kabel jack 3,5 mm (dołączony do zestawu) do zestawu słuchawkowego.
4. Podłącz drugi koniec do wejścia audio komputera (w trybie kabla zestaw słuchawkowy nie ma diody LED).

MAC™

Połączenie z kluczem sprzętowym USB 2.4G.

Po raz pierwszy sparuj zestaw słuchawkowy z kluczem sprzętowym USB:

Uwaga: W zależności od modelu, potrzebny będzie adapter USB-C do USB-A.

1. Podłącz klucz sprzętowy USB (7) do portu USB-A komputera Mac lub adaptera, klucz sprzętowy USB (7) zaświeci się na czerwono.
2. Naciśnij i przytrzymaj przycisk parowania (8) przez kilka sekund, dioda LED na nadajniku zacznie migać na niebiesko, wskazując, że trwa parowanie.
3. Włącz zestaw słuchawkowy (1) w pobliżu klucza USB (7), po kilku sekundach zestaw słuchawkowy połączy się prawidłowo, a niebieska dioda LED (1) będzie zawsze świecić.
4. Upewnij się, że zestaw słuchawkowy jest podłączony w „Trybie klucza sprzętowego”, jeśli wcześniej był w „Trybie Bluetooth”, naciśnij przycisk zasilania dwa razy z rzędu.
5. Przejdź do Ustawienia -> Dźwięk -> Wyjście audio -> Urządzenie wyjściowe i wybierz „Zestaw słuchawkowy USB (DB2001)”.

Zestaw słuchawkowy połączy się automatycznie po podłączeniu klucza USB.

Połączenie Bluetooth

Po raz pierwszy sparuj zestaw słuchawkowy z Bluetooth:

1. Upewnij się, że komputer Mac™ ma włączoną funkcję Bluetooth.
2. Włącz zestaw słuchawkowy.
3. Upewnij się, że są one w trybie Bluetooth.
4. Poszukaj ikony Bluetooth na górnym pasku.
5. Ustawienia Bluetooth
6. Wyszukaj „DB2001" i kliknij połącz.

Zestaw słuchawkowy połączy się automatycznie.

Podłącz za pomocą kabla jack 3,5 mm

1. Włącz komputer Mac™.
2. Podłącz kabel jack 3,5 mm (dołączony do zestawu) do zestawu słuchawkowego (5).
3. Podłącz drugi koniec do wejścia audio komputera Mac (w trybie kabla zestaw słuchawkowy nie ma diody LED).

XBOX™

Podłącz za pomocą kabla jack 3,5 mm

Uwaga: W przypadku konsoli Xbox™ zestaw słuchawkowy jest kompatybilny wyłącznie z kablem jack 3,5 mm.

Uwaga: Kontrolery Xbox™ sprzed 2015 r. wymagają adaptera sprzedawanego oddzielnie.

1. Podłącz kabel jack 3,5 mm (dołączony do zestawu) do zestawu słuchawkowego (5) i kontrolera.
2. Naciśnij przycisk Xbox™ na kontrolerze > System > Audio.
3. Wybierz opcję „Mikrofon zestawu słuchawkowego" i aktywuj ją.

N-Switch

Połączenie Bluetooth.

Aby sparować zestaw słuchawkowy przez Bluetooth z urządzeniem:

1. Włącz zestaw słuchawkowy (1), dioda LED zacznie migać na czerwono.
2. Przejdź do Ustawień konsoli > Audio przez Bluetooth
3. Dodaj urządzenie
4. Wyszukaj urządzenie „DB2001" > OK.
5. Po pierwszej konfiguracji zestaw słuchawkowy zostanie podłączony automatycznie.

Podłącz za pomocą kabla jack 3,5 mm

1. Włącz przełącznik N-Switch
2. Podłącz kabel jack 3,5 mm (dołączony do zestawu) do zestawu słu-

chawkowego (5).
3. Podłącz drugi koniec do wejścia audio przełącznika N-Switch (w trybie kabla zestaw słuchawkowy nie ma diody LED).

POŁĄCZENIE Z INNYMI URZĄDZENIAMI

Podłączanie klucza sprzętowego USB 2.4G

Po raz pierwszy sparuj zestaw słuchawkowy z kluczem sprzętowym USB (7):

1. Podłącz klucz sprzętowy USB (7) do portu USB-A urządzenia, klucz sprzętowy USB (7) zaświeci się na czerwono.
2. Naciśnij i przytrzymaj przycisk parowania (8) przez kilka sekund, dioda LED na kluczu sprzętowym zacznie migać na niebiesko, wskazując, że trwa parowanie.
3. Włącz zestaw słuchawkowy w pobliżu klucza USB (7), po kilku sekundach zestaw słuchawkowy połączy się prawidłowo, a niebieska dioda LED będzie zawsze świecić.
4. Upewnij się, że zestaw słuchawkowy jest podłączony w trybie klucza sprzętowego.

Po pierwszym sparowaniu zestaw słuchawkowy połączy się automatycznie po podłączeniu klucza USB (7).

Uwaga: Niektóre urządzenia wymagają zmiany ustawień dźwięku z trybu domyślnego i wybrania wyjścia zestawu słuchawkowego.

Jeśli zestaw słuchawkowy jest już sparowany przez Bluetooth, należy najpierw odłączyć Bluetooth od urządzenia przed nawiązaniem połączenia w trybie klucza sprzętowego.

Połączenie Bluetooth.

Uwaga: Aby przełączyć na tryb połączenia Bluetooth, gdy zestaw słuchawkowy jest podłączony do klucza sprzętowego USB 2.4G (7), konieczne jest odłączenie klucza sprzętowego USB 2.4G (7) i naciśnięcie przycisku zasilania (1) dwa razy z rzędu, jeśli był on w trybie „Dongle Mode".

Aby sparować zestaw słuchawkowy Bluetooth z urządzeniem:

1. Włącz zestaw słuchawkowy (1), dioda LED zacznie migać na czerwono.
2. Otwórz ustawienia Bluetooth urządzenia, wyszukaj zestaw słuchawkowy o nazwie „DB2001" i kliknij jego nazwę.
3. Po kilku sekundach dioda LED zaświeci się, co oznacza, że połączenie zostało nawiązane.
4. Upewnij się, że zestaw słuchawkowy jest podłączony w „Trybie Bluetooth".

Połączenie przewodowe.
Uwaga: W trybie przewodowym przełącznik mikrofonu i przełącznik oświetlenia nie są dostępne. Po podłączeniu kabla audio zestaw słuchawkowy wyłączy się automatycznie.

Podłącz kabel audio 3,5 mm (5), aby korzystać z zestawu słuchawkowego w trybie przewodowym i użyj regulatora głośności (3), aby dostosować głośność.

OBSŁUGA

Przełączanie trybów

Aby zmienić tryb, należy nacisnąć przycisk zasilania (1) dwa razy z rzędu, aby zmienić połączenie na „Tryb Bluetooth" lub „Tryb klucza sprzętowego", a komunikat głosowy potwierdzi, w którym trybie się znajdujesz.

WYMIANA PŁYT BOCZNYCH

Płyty boczne są wymienne, namagnesowane i bardzo łatwe do wymiany. Aby wymienić płytę, użyj wypustki na górze lub na dole, aby ją zdjąć, a następnie zamontuj nową płytę, upewniając się, że znajduje się ona we właściwej pozycji, w przeciwnym razie nie będzie prawidłowo dopasowana.

ROZWIĄZYWANIE PROBLEMÓW

- Jeśli nie ma dźwięku, gdy słuchawka jest podświetlona, należy obrócić regulator głośności (3) w kierunku „+" do maksimum.
- Jeśli mikrofon nie emituje żadnego dźwięku, sprawdź, czy jest dobrze włożony do słuchawki (4).
- Upewnij się, że mikrofon jest wyciszony.
- Aby przełączyć na tryb połączenia Bluetooth, gdy zestaw słuchawkowy jest podłączony do klucza sprzętowego USB 2.4G (7), należy odłączyć klucz sprzętowy USB 2.4G (7) i nacisnąć przycisk zasilania (1) dwa razy z rzędu, jeśli był on w trybie „Dongle Mode".

Tryb połączenia	2.4G/BT
Opóźnienie transmisji 2.4G	Mniej niż 25 ms
Opóźnienie transmisji Bluetooth	Mniej niż 30 ms
Odległość transmisji	10M
Częstotliwość pracy	Pasmo ISM (2,4 GHz)
Napięcie robocze	3.7V
Bateria	1000MA
Czas pracy (światło wyłączone)	25H (80% głośności odtwarzania)
Godziny pracy (włączone światło)	18H(80% głośności odtwarzania)
Impedancja głośnika	32±15%Ω
Rozmiar głośnika	50mm
Czułość (S.P.L.)	105±3dB
Zakres częstotliwości	20-20KHZ
(SNR) głośników	103 dB
(SNR) słuchawek	101 dB
(THD+N)	0.083%(1kHz 1Vrms)
Rozmiar mikrofonu	4.0*1.3mm
Czułość mikrofonu	-40±3dB
Nominalna moc wyjściowa	14mW
Maksymalna moc wyjściowa	28mW
Czas ładowania	Około 2-3 godzin
Napięcie odłączenia ładowania	5-12V 1A
Port ładowania	USB typu C
Moc ładowania	5V/1A
Waga zestawu słuchawkowego	270 g
Rozmiar zestawu słuchawkowego	160*100*210 mm

NL

PRODUCTUITERLIJK

1. Aan/uit-knop.
2. Microfoon aan/uit-knop.
3. Volumeknop.
4. Afneembare microfoon.
5. 3,5 mm audio-aansluiting
6. USB Type-C oplaadpoort
7. USB-dongle
8. Koppelingsknop (3 seconden ingedrukt houden om koppelen te activeren)

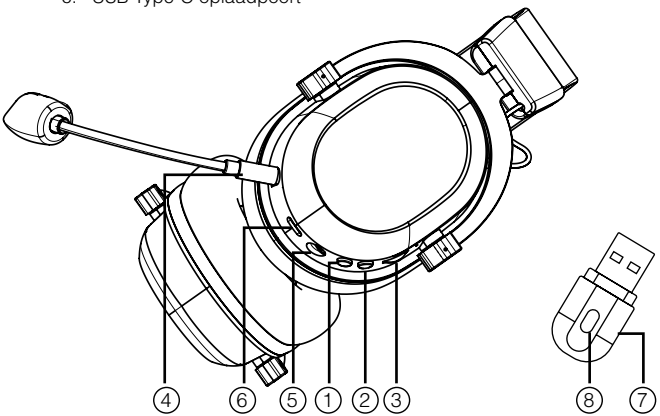

INHOUD

- 1 Draadloze headset
- 1 USB-dongle
- 1 USB naar Type-C oplaadkabel (1 meter)
- 1 3,5 mm audiokabel (1 meter)

AAN/UIT

- Inschakelen: Houd de aan/uit-knop (1) ingedrukt, stembericht: POWER ON
- Uitschakelen: Houd de aan/uit-knop (1) ingedrukt, gesproken mededeling: POWER OFF
- Automatisch uitschakelen: Na 5 minuten zonder koppeling wordt het apparaat automatisch uitgeschakeld.

RECHARGE

Wanneer de batterijspanning lager is dan 3,4 V, knippert het lampje en hoort u een pieptoon. Tegelijkertijd knippert het lampje.
Onder 3,2 V wordt het automatisch uitgeschakeld.
Gebruik de meegeleverde USB Type-C oplaadkabel om de headset op te laden.

AUDIO VOLUME

De volumeregelaar (3) scrolt naar “+” om het volume te verhogen, het volumewiel scrolt naar “-” om het volume te verlagen.
Opmerking: De volumeregelaar (3) is ook beschikbaar wanneer de headset in bedrade modus wordt gebruikt.

MUZIEK AFSPELEN/PAUZEREN

Druk kort op de aan/uit-knop (1) om muziek af te spelen/pauzeren.

OPROEPEN BEANTWOORDEN

U kunt oproepen beantwoorden terwijl u de headset gebruikt door één keer en twee keer op de aan/uit-knop (1) te drukken om het gesprek te beëindigen.

MICROFOON ACTIVEREN / DEACTIVEREN

Druk op de toets (4) om de microfoon te activeren/deactiveren, een spraakbericht zal de activering/deactivering van de microfoon bevestigen.

LED-VERLICHTING

Klik drie keer op toets (1) om de LED-verlichting aan/uit te zetten.
In bedrade modus is de lichtschakelaar niet beschikbaar en wordt het licht automatisch uitgeschakeld.

VERBINDING

PS5™/PS4™

1. Koppel de headset de eerste keer met de USB-dongle (7):
2. Steek de USB-dongle (7) in de USB-A poort van uw PS5™ of PS4™, de USB-dongle (7) licht rood op.
3. Houd de koppelingsknop (8) enkele seconden ingedrukt, de LED op de zender knippert blauw om aan te geven dat het koppelen bezig is.
4. Zet de headset (1) aan in de buurt van de USB-dongle (7), na een

paar seconden zal de headset correct worden aangesloten en zal de blauwe LED altijd branden.
5. Zorg ervoor dat de headset is aangesloten in de donglemodus, als u hem eerder in de “Bluetooth-modus” had staan, druk dan twee keer achter elkaar op de aan/uit-knop (1).
6. Ga naar Instellingen -> Geluid -> Audio-uitgang -> Uitvoerapparaat en selecteer “USB Headset (DB2001)”.

Verbinden via 3,5 mm aansluitkabel

1. Zet de console aan.
2. Sluit de 3,5 mm kabel (meegeleverd in de doos) aan op de headset (5).
3. Sluit het andere uiteinde aan op de DualSense™ controller-ingang. (In de kabelmodus heeft de headset geen LED-lampje).

PC

USB 2.4G dongle-aansluiting

Koppel de headset de eerste keer met de USB-dongle (7):

1. Steek de USB-dongle (7) in de USB-A poort van uw PC, de USB-dongle (7) zal rood oplichten.
2. Houd de koppelingsknop (8) enkele seconden ingedrukt, de LED op de zender knippert blauw om aan te geven dat het koppelen bezig is.
3. Zet de headset (1) aan in de buurt van de USB-dongle (7), na een paar seconden zal de headset correct verbinding maken en zal de blauwe LED altijd branden.
4. Zorg ervoor dat de headset is aangesloten in de “Dongle-modus”. Als de headset eerder in de “Bluetooth-modus” stond, drukt u tweemaal achter elkaar op de aan/uit-knop (1).
5. Ga naar Instellingen -> Geluid -> Audio-uitgang -> Uitvoerapparaat en selecteer “USB Headset (DB2001)”.

Bluetooth-verbinding

Koppel de headset voor de eerste keer met Bluetooth:

1. Zorg ervoor dat Bluetooth is ingeschakeld op uw pc.
2. Zet de headset aan.
3. Zorg ervoor dat deze in de Bluetooth-modus staat.
4. Zoek naar “Bluetooth en andere apparaatinstellingen” op uw PC.
5. Voeg apparaat toe -> Bluetooth en klik op “DB2001”.

Je headset maakt nu automatisch verbinding.

Verbinden via 3.5mm jack kabel
Opmerking: Unified audio input is vereist.

1. Zet de pc aan.
2. Sluit de 3,5 mm kabel (meegeleverd in de doos) aan op de headset.
3. Sluit het andere uiteinde aan op de audio-ingang van uw pc (In de kabelmodus heeft de headset geen LED-lampje).

MAC™

USB 2.4G USB dongle-aansluiting.

Koppel de headset voor de eerste keer met de USB-dongle:
Opmerking: Afhankelijk van het model hebt u een USB-C naar USB-A-adapter nodig.

1. Steek de USB-dongle (7) in de USB-A poort van uw Mac of adapter, de USB-dongle (7) zal rood oplichten.
2. Houd de koppelingsknop (8) een paar seconden ingedrukt, de LED op de zender knippert blauw om aan te geven dat het koppelen bezig is.
3. Zet de headset (1) aan in de buurt van de USB-dongle (7), na een paar seconden zal de headset correct verbinding maken en zal de blauwe LED altijd branden (1).
4. Zorg ervoor dat de headset is aangesloten in de “Dongle-modus”. Als de headset eerder in de “Bluetooth-modus” stond, drukt u twee keer achter elkaar op de aan/uit-knop.
5. Ga naar Instellingen -> Geluid -> Audio-uitgang -> Uitvoerapparaat en selecteer “USB Headset (DB2001)”.

Uw headset wordt nu automatisch aangesloten wanneer u de USB-dongle aansluit.

Bluetooth-verbinding

Koppel de headset voor de eerste keer met Bluetooth:

1. Zorg ervoor dat Bluetooth is ingeschakeld op uw Mac™.
2. Zet de headset aan.
3. Zorg ervoor dat deze in Bluetooth-modus staat.
4. Zoek naar het Bluetooth-pictogram in de bovenste balk.
5. Bluetooth-instellingen
6. Zoek naar “DB2001” en klik op verbinden.

Je headset maakt nu automatisch verbinding.

Aansluiten via 3,5mm jack kabel

1. Zet uw Mac™ aan.
2. Sluit de 3,5mm-kabel (meegeleverd in de doos) aan op de headset (5).
3. Sluit het andere uiteinde aan op de audio-ingang van uw Mac (In de kabelmodus heeft de headset geen LED-lampje).

XBOX™

Aansluiten via 3,5mm jack kabel
Opmerking: Op Xbox™ is de headset alleen compatibel met de 3,5mm jackkabel.
Opmerking: Xbox™-controllers van voor 2015 vereisen een adapter die apart verkrijgbaar is.

1. Sluit de 3,5 mm aansluitkabel (meegeleverd in de doos) aan op de headset (5) en controller.
2. Druk op de Xbox™-knop op de controller > Systeem > Audio.
3. Selecteer “Headsetmicrofoon” en activeer.

N-Switch

Bluetooth-verbinding.

De headset via Bluetooth koppelen met het apparaat:

1. Zet de headset aan (1), het ledlampje brandt knipperend rood.
2. Ga naar Console-instellingen > Audio via Bluetooth
3. Apparaat toevoegen
4. Zoek naar het apparaat “DB2001” > OK.
5. Na de eerste configuratie wordt de headset automatisch aangesloten.

Verbinden via 3,5mm jack kabel

1. Zet je N-Switch aan
2. Sluit de 3,5 mm kabel (meegeleverd in de doos) aan op de headset (5).
3. Sluit het andere uiteinde aan op de audio-ingang van uw N-Switch (In de kabelmodus heeft de headset geen LED-lampje).

VERBINDEN MET ANDERE APPARATEN

USB 2.4G dongle-aansluiting

Koppel de headset de eerste keer met de USB-dongle (7):

1. Steek de USB-dongle (7) in de USB-A poort van uw apparaat, de USB-dongle (7) zal rood oplichten.
2. Houd de koppelingsknop (8) enkele seconden ingedrukt, de LED op de dongle knippert blauw om aan te geven dat de koppeling bezig is.
3. Zet de headset aan in de buurt van de USB-dongle (7), na een paar seconden zal de headset correct verbinding maken en zal de blauwe LED altijd branden.
4. Zorg ervoor dat de headset is aangesloten in de donglemodus.

Eenmaal voor de eerste keer gekoppeld, zal de headset automatisch verbinding maken wanneer de USB-dongle (7) wordt aangesloten.

Opmerking: Sommige apparaten vereisen dat u de geluidsinstellingen van de standaardmodus wijzigt en de headsetuitgang selecteert.
Als de headset al via Bluetooth gekoppeld is, moet u eerst de Bluetooth van het apparaat loskoppelen voordat u de verbinding in donglemodus tot stand brengt.

Bluetooth-verbinding.

Opmerking: Om over te schakelen naar de Bluetooth-verbindings-modus wanneer de headset is verbonden met de USB 2.4G-dongle (7), is het noodzakelijk om de USB 2.4G-dongle (7) los te koppelen en twee keer achter elkaar op de aan/uit-knop (1) te drukken als deze in "Dongle-modus" stond.

De Bluetooth-headset koppelen met het apparaat:

1. Zet de headset (1) aan, het LED-lampje brandt knipperend rood.
2. Open de Bluetooth-instellingen van het apparaat, zoek de headset met de naam "DB2001" en klik op de naam.
3. Na een paar seconden gaat het LED-lampje branden, wat betekent dat de verbinding succesvol is.
4. Zorg ervoor dat de headset is aangesloten in de "Bluetooth-modus".

Bedrade verbinding.

Opmerking: In de bedrade modus zijn de microfoon- en lichtschakelaar niet beschikbaar. Wanneer u de audiokabel aansluit, wordt de headset automatisch uitgeschakeld.

Sluit de 3,5 mm audiokabel (5) aan om de headset in bedrade modus te gebruiken en gebruik de volumeregelaar (3) om het volume aan te passen.

BEDIENING

Modi wijzigen

U moet de verbindingsmodus van de headset veranderen, of u nu een Bluetooth-verbinding of een USB 2.4G-verbinding wilt. Om de modus te veranderen drukt u tweemaal achter elkaar op de aan/uit-knop (1) om de verbinding te veranderen in "Bluetooth-modus" of "Dongle-modus".

ZIJPLATEN VERVANGEN

De zijplaten zijn onderling verwisselbaar, het zijn gemagnetiseerde platen en ze zijn heel gemakkelijk te verwisselen. Om de platen te verwisselen verwijdert u het lipje bovenaan of onderaan en plaatst u vervolgens de nieuwe plaat, zorg ervoor dat deze in de juiste positie zit, anders past hij niet goed.

PROBLEMEN OPLOSSEN

- Als er geen geluid hoorbaar is wanneer de handset verlicht is, draai dan de volumeregelaar (3) in de richting van “+” naar maximum.
- Als de microfoon geen geluid maakt, controleer dan of hij goed in het oorstukje (4) zit.
- Zorg ervoor dat de microfoon in de “gedempte” modus staat.
- Om over te schakelen naar de Bluetooth-verbindingsmodus wanneer de headset is aangesloten op de USB 2.4G-dongle (7), moet u de USB 2.4G-dongle (7) loskoppelen en twee keer achter elkaar op de aan/uit-knop (1) drukken als deze in de “Dongle-modus” stond.

Verbindingsmodus	2.4G/BT
2.4G overdrachtsvertraging	Minder dan 25 ms
Bluetooth transmissievertraging	Minder dan 30 ms
Transmissieafstand	10M
Werkende frequentie	ISM-band (2,4GHZ)
Spanning	3.7V
Batterij	1000MA
Werkuren (licht uit)	25H (80% afspeelvolume)
Werkuren (licht aan)	18H (80% afspeelvolume)
Impedantie luidspreker	32±15%Ω
Luidsprekergrootte	50mm
Gevoeligheid (S.P.L.)	105±3dB
Frequentiebereik	20-20KHZ
(SNR) van luidsprekers	103dB
(SNR) van hoofdtelefoon	101 dB
(THD+N)	0.083% (1kHz 1Vrms)
Grootte microfoon	4.0*1.3mm
Gevoeligheid microfoon	-40±3dB
Nominaal uitgangsvermogen	14mW
Maximaal uitgangsvermogen	28mW
Oplaadtijd	Ongeveer 2-3 uur
Spanning loskoppelen van opladen	5-12V 1A
Oplaadpoort	USB type-C
Laadvermogen	5V/1A
Hoofdtelefoon gewicht	270 g
Headset grootte	160*100*210mm

HU

A TERMÉK MEGJELENÉSE

1. Bekapcsológomb.
2. Mikrofon be/ki kapcsoló gomb.
3. Hangerőszabályzó.
4. Levehető mikrofon.
5. 3,5 mm-es audiocsatlakozó
6. USB Type-C töltőport
7. USB-dongle
8. Párosító gomb (3 másodpercig nyomja meg a párosítás aktiválásához)

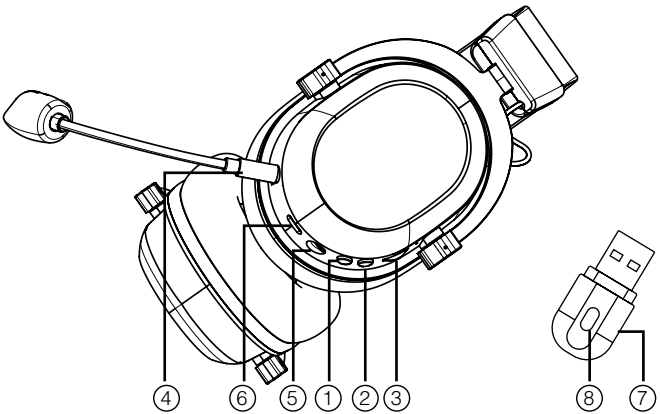

TARTALOM

- 1 Vezeték nélküli fejhallgató
- 1 USB dongle
- 1 USB-C típusú töltőkábel (1 méter)
- 1 3,5 mm-es audiokábel (1 méter)

ON/OFF

- Bekapcsolás: Nyomja meg és tartsa lenyomva a bekapcsológombot (1), hangutasítás: POWER ON (bekapcsolva).
- Kikapcsolás: Nyomja meg és tartsa lenyomva a bekapcsológombot (1), hangüzenet: POWER OFF (KIKAPCSOLÁS)
- Automatikus kikapcsolás: 5 perc párosítás nélkül töltött idő után a készülék automatikusan kikapcsol.

TÖLTÉS

Ha az akkumulátor feszültsége 3,4 V alá csökken, a lámpa villog és hangjelzés hallható. Ezzel egyidejűleg a lámpa villogni kezd.
3,2 V alatt automatikusan kikapcsol.
A fejhallgató töltéséhez használja a mellékelt USB Type-C töltőkábelt.

AUDIO HANGERŐSÉG

A hangerőszabályzóval (3) a „+" irányba görgetve növelheti a hangerőt, a hangerőszabályzóval „-" irányba görgetve csökkentheti a hangerőt.
Megjegyzés: A hangerőszabályzó (3) vezetékes üzemmódban történő használat esetén is elérhető.

ZENE LEJÁTSZÁSA / SZÜNETELTETÉSE

A zenelejátszás lejátszásához/szüneteltetéséhez nyomja meg röviden a bekapcsológombot (1).

HÍVÁSOK FOGADÁSA

A fejhallgató használata közben a bekapcsológomb (1) egyszeri és kétszeri megnyomásával hívásokat fogadhat, a hívás befejezéséhez pedig kétszer is megnyomhatja a bekapcsológombot.

MIKROFON AKTIVÁLÁSA / KIKAPCSOLÁSA

A mikrofon aktiválásához/deaktiválásához nyomja meg a gombot (4), a mikrofon aktiválását/deaktiválását egy hangüzenet fogja megerősíteni.

LED-VILÁGÍTÁS

Nyomja meg háromszor a gombot (1) a LED világítás be/ki kapcsolásához.
Vezetékes üzemmódban a világításkapcsoló nem áll rendelkezésre, és a világítás automatikusan kikapcsol.

KAPCSOLAT

PS5™/PS4™

Első alkalommal párosítsa a headsetet az USB-dongle-lal (7):

1. Csatlakoztassa az USB-dongle-t (7) a PS5™ vagy PS4™ USB-A portjá-hoz, az USB-dongle (7) pirosan fog világítani.
2. Nyomja meg és tartsa lenyomva a párosítás gombot (8) néhány máso-dpercig, az adó LED-je kék színnel villogni fog, jelezve, hogy a párosítás folyamatban van.
3. Kapcsolja be a fejhallgatót (1) az USB-dongle (7) közelében, néhány másodperc múlva a fejhallgató megfelelően csatlakozik, és a kék LED mindig világítani fog.
4. Győződjön meg róla, hogy a headset a Dongle módban van csatlakoz-tatva, ha korábban „Bluetooth módban" volt, nyomja meg a bekapcsoló-gombot (1) kétszer egymás után.
5. Menjen a Beállítások -> Hang -> Hangkimenet -> Kimeneti eszköz menüpontba, és válassza ki az „USB headset (DB2001)" lehetőséget.

Csatlakoztassa 3,5 mm-es jack kábellel

1. Kapcsolja be a konzolt.
2. Csatlakoztassa a 3,5 mm-es jack-kábelt (a dobozban található) a fejha-llgatóhoz (5).
3. Csatlakoztassa a másik végét a DualSense™ vezérlő bemenetéhez. (Kábeles üzemmódban a headsetnek nincs LED fénye).

PC

USB 2.4G dongle csatlakozás

Első alkalommal párosítsa a fejhallgatót az USB-dongle-lal (7):

1. Csatlakoztassa az USB-dongle-t (7) a számítógép USB-A portjához, az USB-dongle (7) pirosan fog világítani.
2. Nyomja meg és tartsa lenyomva a párosítás gombot (8) néhány má-sodpercig, az adó LED-je kéken villogni fog, jelezve, hogy a párosítás folyamatban van.
3. Kapcsolja be a fejhallgatót (1) az USB-dongle (7) közelében, néhány másodperc múlva a fejhallgató megfelelően csatlakozik, és a kék LED mindig világítani fog.
4. Győződjön meg róla, hogy a headset „Dongle módban" van csatlakoz-tatva, ha korábban „Bluetooth módban" volt, nyomja meg a bekapcsoló-gombot (1) kétszer egymás után.
5. Menjen a Beállítások -> Hang -> Hangkimenet -> Kimeneti eszköz menüpontba, és válassza ki az „USB headset (DB2001)" lehetőséget.

Bluetooth kapcsolat

Első alkalommal párosítsa a fejhallgatót a Bluetooth funkcióval:

1. Győződjön meg róla, hogy a számítógépén engedélyezve van a Bluetooth.
2. Kapcsolja be a headsetet.
3. Győződjön meg róla, hogy Bluetooth üzemmódban van.
4. Keresse meg a „Bluetooth és egyéb eszközbeállítások” menüpontot a számítógépén.
5. Adjon hozzá eszközt -> Bluetooth és kattintson a „DB2001”-re.

A fejhallgató mostantól automatikusan csatlakozik.

Csatlakozás 3,5 mm-es jack kábelen keresztül
Megjegyzés: Egységes hangbemenetre van szükség.

1. Kapcsolja be a számítógépet.
2. Csatlakoztassa a 3,5 mm-es jack kábelt (a dobozban található) a fejhallgatóhoz.
3. Csatlakoztassa a másik végét a számítógép audiobemenetéhez (Kábeles üzemmódban a headsetnek nincs LED-lámpája).

MAC™

USB 2.4G USB dongle csatlakozás.
Párosítsa a fejhallgatót az USB-dongle-lal az első alkalommal:
Megjegyzés: A modelltől függően szükség lesz egy USB-C-USB-A adapterre.

1. Csatlakoztassa az USB-dongle-t (7) a Mac vagy az adapter USB-A portjához, az USB-dongle (7) pirosan fog világítani.
2. Nyomja meg és tartsa lenyomva a párosítás gombot (8) néhány másodpercig, az adó LED-je kék színnel villogni fog, jelezve, hogy a párosítás folyamatban van.
3. Kapcsolja be a fejhallgatót (1) az USB-dongle (7) közelében, néhány másodperc múlva a fejhallgató megfelelően csatlakozik, és a kék LED mindig világítani fog (1).
4. Győződjön meg róla, hogy a headset „Dongle Mode” (dongle üzemmód) üzemmódban van csatlakoztatva, ha korábban „Bluetooth Mode” (Bluetooth üzemmód) volt, nyomja meg a bekapcsológombot kétszer egymás után.
5. Menjen a Beállítások -> Hang -> Hangkimenet -> Kimeneti eszköz és válassza ki az „USB headset (DB2001)” lehetőséget.

A fejhallgató mostantól automatikusan csatlakozik, amikor csatlakoztatja az USB-dongle-t.

Bluetooth-kapcsolat

Párosítsa a fejhallgatót először Bluetooth kapcsolaton keresztül:

1. Győződjön meg róla, hogy a Mac™ készüléken engedélyezve van a Bluetooth.
2. Kapcsolja be a headsetet.
3. Győződjön meg róla, hogy Bluetooth üzemmódban van.
4. Keresse meg a Bluetooth ikont a felső sávban.
5. Bluetooth beállítások
6. Keresse meg a „DB2001”-et, és kattintson a csatlakoztatás gombra.

A fejhallgató mostantól automatikusan csatlakozik.

Csatlakozás 3,5 mm-es jack kábelen keresztül

1. **Kapcsolja be a Mac™ készüléket.**
2. Csatlakoztassa a 3,5 mm-es jack-kábelt (a dobozban található) a fejhallgatóhoz (5).
3. Csatlakoztassa a másik végét a Mac számítógép audiobemenetéhez (Kábeles üzemmódban a headsetnek nincs LED-lámpája).

XBOX™

Csatlakozás 3,5 mm-es jack kábelen keresztül

Megjegyzés: Xbox™ esetén a headset csak a 3,5 mm-es jack kábellel kompatibilis.

Megjegyzés: A 2015 előtti Xbox™ vezérlőkhöz külön megvásárolható adapter szükséges.

1. Csatlakoztassa a 3,5 mm-es jack-kábelt (a dobozban található) a fejhallgatóhoz (5) és a kontrollerhez.
2. Nyomja meg a vezérlőn az Xbox™ gombot > Rendszer > Hang.
3. Válassza ki a „Headset mikrofon” lehetőséget, és aktiválja.

N-Switch

Bluetooth-kapcsolat.

A fejhallgató Bluetooth-on keresztül történő párosítása az eszközzel:

1. Kapcsolja be a fejhallgatót (1), a LED-lámpa pirosan villogva világít.
2. Válassza a Konzol beállításai > Hang Bluetooth-on keresztül
3. Add device
4. Keresse meg a „DB2001” eszközt > OK.
5. Az első konfiguráció után a headset automatikusan csatlakozik.

Csatlakozás 3,5 mm-es jack kábelen keresztül

1. Kapcsolja be az N-kapcsolót

2. Csatlakoztassa a 3,5 mm-es jack-kábelt (a dobozban található) a fejhallgatóhoz (5).
3. Csatlakoztassa a másik végét az N-Switch audio bemenetéhez (Kábeles üzemmódban a headsetnek nincs LED fénye).

MÁS ESZKÖZÖKHÖZ CSATLAKOZTATHATÓ

USB 2.4G dongle csatlakozás

Első alkalommal párosítsa a fejhallgatót az USB-dongle-lal (7):

1. Csatlakoztassa az USB-dongle-t (7) a készülék USB-A portjához, az USB-dongle (7) pirosan fog világítani.
2. Nyomja meg és tartsa lenyomva a párosítás gombot (8) néhány másodpercig, a dongle-on lévő LED kék színnel villogni fog, jelezve, hogy a párosítás folyamatban van.
3. Kapcsolja be a fejhallgatót az USB-dongle (7) közelében, néhány másodperc múlva a fejhallgató megfelelően csatlakozik, és a kék LED mindig világítani fog.
4. Győződjön meg róla, hogy a headset Dongle módban van csatlakoztatva.

Az első párosítás után a headset automatikusan csatlakozik, amikor az USB-dongle (7) csatlakoztatva van.

Megjegyzés: Egyes eszközöknél a hangbeállításokat meg kell változtatni az alapértelmezett módból, és ki kell választani a headset kimenetet.

Ha a fejhallgató már párosítva van Bluetooth-on keresztül, akkor a „Dongle Mode” csatlakozás előtt először le kell választania a Bluetooth-t az eszközről.

Bluetooth kapcsolat.

Megjegyzés: A Bluetooth-kapcsolat üzemmódba való átváltáshoz, ha a fejhallgató USB 2.4G dongle-hoz (7) csatlakoztatva van, le kell választani az USB 2.4G dongle-t (7), és kétszer egymás után meg kell nyomni a bekapcsológombot (1), ha „Dongle módban” volt.

A Bluetooth-fejhallgató párosítása a készülékkel:

1. Kapcsolja be a fejhallgatót (1), a LED-lámpa pirosan villogva világít.
2. Nyissa meg a készülék Bluetooth beállításait, keresse meg a „DB2001” nevű headsetet, és kattintson a névre.
3. Néhány másodperc múlva a LED fény kigyullad, ami azt jelenti, hogy a kapcsolat sikeres.
4. Győződjön meg róla, hogy a headset „Bluetooth módban” van csatlakoztatva.

Vezetékes csatlakozás.
Megjegyzés: Vezetékes üzemmódban a mikrofonkapcsoló és a fénykapcsoló nem áll rendelkezésre. Az audiokábel csatlakoztatásakor a headset automatikusan kikapcsol.

Csatlakoztassa a 3,5 mm-es audiokábelt (5) a fejhallgató vezetékes üzemmódban történő használatához, és a hangerőszabályzóval (3) állítsa be a hangerőt.

ÜZEMELTETÉS

Üzemmódok váltása

Meg kell változtatnia a fejhallgató csatlakozási módját, hogy Bluetooth kapcsolatot vagy USB 2.4G kapcsolatot szeretne-e. A mód megváltoztatásához nyomja meg kétszer egymás után a bekapcsológombot (1), hogy a kapcsolatot „Bluetooth módra" vagy „Dongle módra" váltson, egy hangüzenet fogja megerősíteni, hogy melyik módban van.

AZ OLDALLAPOK CSERÉJE

Az oldallapok cserélhetőek, mágneses lemezek, és nagyon könnyen cserélhetőek. A lemezek cseréjéhez használja a tetején vagy alul lévő fület, hogy eltávolítsa, majd illessze be az új lemezt, győződjön meg róla, hogy a megfelelő pozícióban van, különben nem fog megfelelően illeszkedni.

HIBAELHÁRÍTÁS

- Ha nincs hang, amikor a kézibeszélő világít, kérjük, fordítsa a hangerőszabályzót (3) a „+" irányába a maximumra.
- Ha a mikrofon nem ad ki hangot, ellenőrizze, hogy szilárdan be van-e dugva a fülhallgatóba (4).
- Győződjön meg arról, hogy a mikrofon „némított" üzemmódban van.
- Ha a fejhallgató USB 2.4G dongle-hoz (7) csatlakoztatva van, a Bluetooth-kapcsolat üzemmódba való átváltáshoz ki kell húzni az USB 2.4G dongle-t (7), és kétszer egymás után meg kell nyomni a bekapcsológombot (1), ha „Dongle módban" volt.

Csatlakozási mód	2.4G/BT
2.4G átviteli késleltetés	Kevesebb mint 25 ms
Bluetooth átviteli késleltetés	Kevesebb mint 30 ms
Átviteli távolság	10M
Működési frekvencia	ISM-sáv (2,4GHZ)
Működési feszültség	3.7V
Akkumulátor	1000MA
Munkaidő (világítás kikapcsolva)	25H (80%-os lejátszási hangerő)
Munkaidő (világítás bekapcsolva)	18H (80%-os lejátszási hangerő)
Hangszóró impedancia	32±15%Ω
Hangszóró mérete	50mm
Érzékenység (S.P.L.)	105±3dB
Frekvenciatartomány	20-20KHZ
(SNR) hangszórók	103db
(SNR) a fejhallgatóknál	101 dB
(THD+N)	0,083%(1kHz 1Vrms)
Mikrofon mérete	4.0*1.3mm
Mikrofon érzékenysége	-40±3dB
Névleges kimeneti teljesítmény	14mW
Maximális kimeneti teljesítmény	28mW
Töltési idő	Körülbelül 2-3 óra
Töltési kikapcsolási feszültség	5-12V 1A
Töltőport	USB Type-C
Töltési teljesítmény	5V/1A
Fejhallgató súlya	270 g
Fejhallgató mérete	160*100*210mm

SU - PRODUKTENS UTSEENDE

1. Strömknapp.
2. Mikrofon på/av-knapp.
3. Volymkontroll.
4. Avtagbar mikrofon.
5. 3,5 mm ljuduttag
6. USB-laddningsport av typ C
7. USB-dongle
8. Parkopplingsknapp (tryck i 3 sekunder för att aktivera parkoppling)

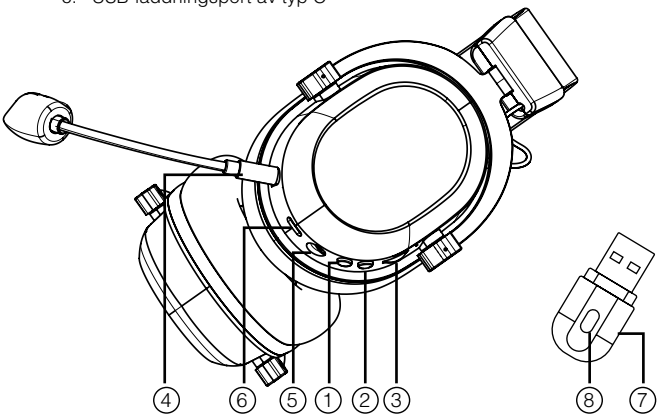

INNEHÅLL

- 1 trådlöst headset
- 1 USB-dongel
- 1 USB till typ C-laddningskabel (1 meter)
- 1 3,5 mm ljudkabel (1 meter)

PÅ/AV

- Slå på: Tryck och håll in strömbrytaren (1), röstmeddelande: POWER ON
- Stäng av: Tryck och håll in strömknappen (1), röstmeddelande: POWER OFF
- Automatisk avstängning: Efter 5 minuter utan parning sker avstängningen automatiskt.

LADDA OM

När batterispänningen är lägre än 3,4 V blinkar lampan och en ljudsignal hörs. Samtidigt blinkar lampan.
Under 3,2 V stängs den av automatiskt.
Använd den medföljande USB Type-C-laddningskabeln för att ladda headsetet.

LJUD VOLYM

Volymkontrollen (3) rullar till "+" för att öka volymen, volymhjulet rullar till "-" för att minska volymen.
Obs: Volymkontrollen (3) är också tillgänglig när den används i trådbundet läge.

SPELA UPP / PAUSA MUSIK

Tryck kort på strömbrytaren (1) för att spela upp/pausa musikuppspelning.

BESVARA SAMTAL

Du kan besvara samtal medan du använder headsetet genom att trycka en gång på strömknappen (1) och två gånger för att avsluta samtalet.

AKTIVERA/AVAKTIVERA MIKROFONEN

Tryck på knappen (4) för att aktivera/avaktivera mikrofonen, ett röstmeddelande bekräftar aktiveringen/avaktiveringen av mikrofonen.

LED-BELYSNING

Tryck tre gånger på knappen (1) för att tända/släcka LED-lampan.
I kabelanslutet läge finns ingen strömbrytare och lampan släcks automatiskt.

ANSLUTNING

PS5™/PS4™

Para ihop headsetet med USB-dongeln (7) för första gången:

1. Anslut USB-dongeln (7) till USB-A-porten på din PS5™ eller PS4™, USB-dongeln (7) lyser rött.
2. Tryck och håll in parkopplingsknappen (8) i några sekunder, LED-lampan på sändaren blinkar blått, vilket indikerar att parkoppling

pågår.
3. Sätt på headsetet (1) nära USB-dongeln (7), efter några sekunder ansluts headsetet korrekt och den blå LED-lampan lyser hela tiden.
4. Kontrollera att headsetet är anslutet i Dongle Mode, om du hade det i ”Bluetooth Mode” tidigare, tryck på strömknappen (1) två gånger i följd.
5. Gå till Inställningar -> Ljud -> Ljudutgång -> Utgångsenhet och välj ”USB Headset (DB2001)”.

Anslut via 3,5 mm jackkabel

1. Slå på konsolen.
2. Anslut 3,5 mm jackkabeln (medföljer i förpackningen) till headsetet (5).
3. Anslut den andra änden till DualSense™-styrenhetens ingång. (I kabelläge har headsetet ingen LED-lampa).

PC

Anslutning av USB 2.4G-dongel

Para ihop headsetet med USB-dongeln (7) för första gången:

1. Anslut USB-dongeln (7) till USB-A-porten på din dator, USB-dongeln (7) lyser rött.
2. Tryck och håll in parkopplingsknappen (8) i några sekunder, LED-lampan på sändaren blinkar blått för att indikera att parkoppling pågår.
3. Slå på headsetet (1) nära USB-dongeln (7), efter några sekunder ansluts headsetet korrekt och den blå LED-lampan lyser hela tiden.
4. Kontrollera att headsetet är anslutet i ”Dongle Mode”, om det var i ”Bluetooth Mode” tidigare, tryck på strömknappen (1) två gånger i följd.
5. Gå till Inställningar -> Ljud -> Ljudutgång -> Utgångsenhet och välj ”USB-headset (DB2001)”.

Bluetooth-anslutning

Para ihop headsetet med Bluetooth för första gången:

1. Kontrollera att din dator är Bluetooth-aktiverad.
2. Slå på headsetet.
3. Kontrollera att det är i Bluetooth-läge.
4. Sök efter ”Inställningar för Bluetooth och andra enheter” på datorn.
5. Lägg till enhet -> Bluetooth och klicka på ”DB2001”.

Ditt headset kommer nu att anslutas automatiskt.

Anslut via 3,5 mm jackkabel
Obs: Enhetlig ljudingång krävs.

1. Slå på datorn.
2. Anslut 3,5 mm jackkabeln (medföljer i förpackningen) till headsetet.
3. Anslut den andra änden till ljudingången på din dator (i kabelläge har headsetet ingen LED-lampa).

MAC™

USB 2.4G USB-dongle-anslutning.
Para ihop headsetet med USB-dongeln för första gången:
Obs: Beroende på modell behöver du en USB-C till USB-A-adapter.

1. Anslut USB-dongeln (7) till USB-A-porten på din Mac eller adapter, så lyser USB-dongeln (7) rött.
2. Tryck och håll in parkopplingsknappen (8) i några sekunder, LED-lampan på sändaren blinkar blått, vilket indikerar att parkoppling pågår.
3. Sätt på headsetet (1) i närheten av USB-dongeln (7), efter några sekunder ansluts headsetet korrekt och den blå LED-lampan lyser hela tiden (1).
4. Kontrollera att headsetet är anslutet i ”Dongle Mode”, om det var i ”Bluetooth Mode” tidigare, tryck på strömknappen två gånger i rad.
5. Gå till Inställningar -> Ljud -> Ljudutgång -> Utmatningsenhet och välj ”USB-headset (DB2001)”.

Ditt headset kommer nu att anslutas automatiskt när du ansluter USB-donglen.

Bluetooth-anslutning

Para ihop headsetet med Bluetooth för första gången:

1. Kontrollera att din Mac™ är Bluetooth-aktiverad.
2. Slå på headsetet.
3. Kontrollera att de är i Bluetooth-läge.
4. Titta efter Bluetooth-ikonen i det övre fältet.
5. Bluetooth-inställningar
6. Sök efter ”DB2001” och klicka på Anslut.

Ditt headset kommer nu att anslutas automatiskt.

Anslut via 3,5 mm jackkabel

1. Slå på din Mac™.
2. Anslut 3,5 mm jackkabeln (medföljer i förpackningen) till headsetet (5).
3. Anslut den andra änden till ljudingången på din Mac (i kabelläge har headsetet ingen LED-lampa).

XBOX™

Anslut via 3,5 mm jack-kabel

Obs: På Xbox™ är headsetet endast kompatibelt med 3,5 mm jack-kabeln.

Obs: Xbox™-kontroller före 2015 kräver en adapter som säljs separat.

1. Anslut 3,5 mm jackkabeln (medföljer i förpackningen) till headsetet (5) och handkontrollen.
2. Tryck på Xbox™-knappen på handkontrollen > System > Ljud.
3. Välj ”Headsetmikrofon” och aktivera.

N-switch

Bluetooth-anslutning.

För att para ihop headsetet via Bluetooth med enheten:

1. Slå på headsetet (1), LED-lampan lyser med blinkande rött sken.
2. Gå till konsolinställningar > Ljud via Bluetooth
3. Lägg till enhet
4. Sök efter enheten ”DB2001” > OK.
5. Efter den första konfigurationen ansluts headsetet automatiskt.

Anslut via 3,5 mm jackkabel

1. Slå på din N-Switch
2. Anslut 3,5 mm jackkabeln (medföljer i förpackningen) till headsetet (5).
3. Anslut den andra änden till ljudingången på din N-Switch (i kabelläge har headsetet ingen LED-lampa).

ANSLUT TILL ANDRA ENHETER

Anslutning av USB 2.4G-dongle

Para ihop headsetet med USB-dongeln (7) för första gången:

1. Anslut USB-dongeln (7) till USB-A-porten på din enhet så lyser USB-dongeln (7) rött.
2. Tryck och håll in parkopplingsknappen (8) i några sekunder, LED-lampan på dongeln blinkar blått, vilket indikerar att parkoppling pågår.
3. Slå på headsetet nära USB-dongeln (7), efter några sekunder ansluts headsetet korrekt och den blå LED-lampan lyser hela tiden.
4. Kontrollera att headsetet är anslutet i Dongle-läge.

När headsetet har parats ihop för första gången ansluts det automatiskt när USB-dongeln (7) ansluts.

Obs: Vissa enheter kräver att du ändrar ljudinställningarna från standard-läget och väljer headsetutgång.

Om headsetet redan är parkopplat via Bluetooth måste du först koppla bort Bluetooth från enheten innan du gör anslutningen i ”Dongle Mode”.

Bluetooth-anslutning.

Obs: För att växla till Bluetooth-anslutningsläge när headsetet är anslutet till USB 2.4G-dongeln (7) måste du koppla bort USB 2.4G-dongeln (7) och trycka på strömknappen (1) två gånger i följd om headsetet var i ”Dongle Mode”.

För att para ihop Bluetooth-headsetet med enheten:

1. Slå på headsetet (1), LED-lampan lyser med rött blinkande sken.
2. Öppna Bluetooth-inställningarna på enheten, sök efter headsetet med namnet ”DB2001” och klicka på namnet.
3. Efter några sekunder tänds LED-lampan, vilket betyder att anslutningen har lyckats.
4. Kontrollera att headsetet är anslutet i ”Bluetooth-läge”.

Trådbunden anslutning.

Obs: I trådbundet läge är mikrofonknappen och ljusknappen inte tillgängliga. När du ansluter ljudkabeln stängs headsetet av automatiskt.

Anslut 3,5 mm-ljudkabeln (5) för att använda headsetet i trådbundet läge och använd volymkontrollen (3) för att justera volymen.

ANVÄNDNING

Byta läge

Du måste ändra anslutningsläget för headsetet om du vill ha Bluetooth-anslutning eller USB 2.4G-anslutning, för att ändra läget tryck på strömbrytaren (1) två gånger i följd för att ändra anslutningen till ”Bluetooth-läge” eller ”Dongle-läge” ett röstmeddelande bekräftar vilket läge du befinner dig i.

BYTE AV SIDOPLATTOR

Sidoplattorna är utbytbara, de är magnetiserade och mycket lätta att byta. För att byta plattorna, använd fliken upptill eller nedtill för att ta bort den och montera sedan den nya plattan, se till att den är i rätt läge, annars kommer den inte att passa korrekt.

FELSÖKNING

- Om det inte hörs något ljud när luren är tänd, vrid volymkontrollen (3) i riktning mot ”+” till max.
- Om mikrofonen inte avger något ljud, kontrollera att den är ordentligt isatt i öronsnäckan (4).
- Kontrollera att mikrofonen är i ”muted”-läge.
- För att växla till Bluetooth-anslutningsläge när headsetet är anslutet till USB 2.4G-dongeln (7), måste du koppla bort USB 2.4G-dongeln (7) och trycka på strömbrytaren (1) två gånger i följd om den var i ”Dongle Mode”.

Anslutningsläge	2,4G/BT
2.4G överföringsfördröjning	Mindre än 25 ms
Bluetooth överföringsfördröjning	Mindre än 30 ms
Överföringsavstånd	10M
Frekvens för drift	ISM-band (2,4GHZ)
Driftspänning	3.7V
Batteri	1000MA
Arbetstimmar (lampan släckt)	25H(80% uppspelningsvolym)
Arbetstimmar (lampa på)	18H(80% uppspelningsvolym)
Impedans för högtalare	32±15%Ω
Storlek på högtalare	50 mm
Känslighet (S.P.L.)	105±3dB
Frekvensområde	20-20KHZ
(SNR) för högtalare	103db
(SNR) för hörlurar	101 dB
(THD+N)	0,083%(1kHz 1Vrms)
Mikrofonens storlek	4,0*1,3 mm
Mikrofonens känslighet	-40±3dB
Nominell uteffekt	14mW
Maximal uteffekt	28mW
Laddningstid	Cirka 2-3 timmar
Spänning för laddningsfrånko-ppling	5-12V 1A
Port för laddning	USB typ C
Laddningseffekt	5V/1A
Headsetets vikt	270 g
Headsetets storlek	160*100*210 mm

مظهر المنتج

1زر التشغيل زر التشغيل.
2زر تشغيل/إيقاف تشغيل الميكروفون.
3للتحكم في مستوى الصوت.
4ميكروفون قابل للفصل.
5مقبس صوت مقاس 3.5 ملم
6منفذ شحن USB من النوع C
7USB Dongle
8زر الاقتران (اضغط لمدة 3 ثوانٍ لتفعيل الاقتران)

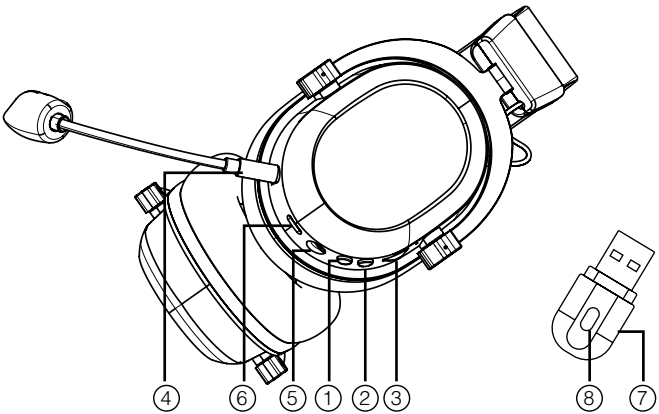

المحتويات المحتويات

1 سماعة رأس لاسلكية
USB Dongle 1
1 كابل شحن من USB إلى النوع C (1 متر)
1 كابل صوت مقاس 3.5 ملم (1 متر)

تشغيل/إيقاف تشغيل الطاقة

التشغيل: اضغط مع الاستمرار على زر التشغيل (1)، المطالبة الصوتية: POWER ON
إيقاف التشغيل: اضغط مع الاستمرار على زر التشغيل (1)، المطالبة الصوتية: POWER OFF
إيقاف التشغيل التلقائي: بعد 5 دقائق بدون إقران، يتم إيقاف التشغيل تلقائيًا.

إعادة الشحن

عندما يكون جهد البطارية أقل من 3.4 فولت، سيومض الضوء وسيسمع صوت صفير. في الوقت نفسه سيومض الضوء. أما إذا كان جهد البطارية أقل من 3.2 فولت، فسيتم إيقاف تشغيله تلقائيًا. استخدم كبل الشحن USB من النوع C المرفق لشحن سماعات الرأس.

صوت الصوت

يتم تمرير عنصر التحكم في مستوى الصوت (3) إلى "+" لزيادة مستوى الصوت، ويتم تمرير عجلة الصوت إلى "-" لخفض مستوى الصوت.ملاحظة: يتوفر عنصر التحكم في مستوى الصوت (3) أيضًا عند الاستخدام في الوضع السلكي.

تشغيل/إيقاف تشغيل الموسيقى

اضغط على زر الطاقة (1) لفترة وجيزة لتشغيل/إيقاف تشغيل الموسيقى مؤقتاً.

الرد على المكالمات

يمكنك الرد على المكالمات أثناء استخدام سماعة الرأس بالضغط على زر الطاقة (1) مرة واحدة ومرتين لإنهاء المكالمة.

تشغيل/إيقاف تشغيل الميكروفون

اضغط على المفتاح (4) لتشغيل/إيقاف تشغيل الميكروفون، وستظهر رسالة صوتية تؤكد تشغيل/إيقاف تشغيل الميكروفون.

ضوء LED

اضغط على المفتاح (1) ثلاث مرات لتشغيل/إيقاف تشغيل ضوء LED، في الوضع السلكي، لا يتوفر مفتاح الضوء، وسينطفئ الضوء تلقائيًا.

التوصيل

™ PS5™ PS5 ™/PS4

إقران سماعة الرأس مع دونجل USB (7) لأول مرة:
1. قم بتوصيل دونجل USB (7) بمنفذ USB-A بجهاز PS5 ™ أو PS4 ™، سيضيء دونجل USB (7) باللون الأحمر.
2. اضغط مع الاستمرار على زر الإقران (8) لبضع ثوانٍ، سيومض مؤشر LED على جهاز الإرسال باللون الأزرق، مما يشير إلى أن الاقتران قيد التقدم.
3. قم بتشغيل سماعة الرأس (1) بالقرب من دونجل USB (7)، في غضون ثوانٍ قليلة، سيتم توصيل سماعة الرأس بشكل صحيح وسيضيء مؤشر LED الأزرق دائمًا.
4. تأكد من توصيل سماعة الرأس في وضع الدونجل، إذا كانت في "وضع البلوتوث" من قبل، اضغط على زر الطاقة (1) مرتين متتاليتين.
5. انتقل إلى الإعدادات -> الصوت -> إخراج الصوت -> جهاز الإخراج وحدد "سماعة USB (DB2001)".

التوصيل عبر كابل مقبس مقاس 3.5 مم
1. 1. قم بتشغيل وحدة التحكم.
2. قم بتوصيل كابل المقبس مقاس 3.5 مم (المرفق في العلبة) بسماعة الرأس (5).
3. قم بتوصيل الطرف الآخر بمدخل وحدة التحكم DualSense™ (في وضع الكابل، لا تحتوي سماعة الرأس على ضوء LED).

الكمبيوتر الشخصي

توصيل دونجل USB 2.4G
إقران سماعة الرأس مع دونجل USB (7) لأول مرة:
1. قم بتوصيل دونجل USB (7) بمنفذ USB-A بجهاز الكمبيوتر الشخصي، سيضيء دونجل USB (7) باللون الأحمر.
2. اضغط مع الاستمرار على زر الاقتران (8) لبضع ثوانٍ، سيومض مؤشر LED على جهاز الإرسال باللون الأزرق، مما يشير إلى أن الاقتران قيد التقدم.
3. قم بتشغيل سماعة الرأس (1) بالقرب من دونجل USB (7)، في غضون ثوانٍ قليلة، سيتم توصيل سماعة الرأس بشكل صحيح وسيضيء مؤشر LED الأزرق دائمًا.
4 - تأكد من توصيل سماعة الرأس في "وضع الدونجل"، إذا كانت في "وضع البلوتوث" من قبل، اضغط على زر الطاقة (1) مرتين متتاليتين.
5. انتقل إلى الإعدادات -> الصوت -> إخراج الصوت -> جهاز الإخراج وحدد "سماعة رأس USB (DB2001)".

توصيل البلوتوث
قم بإقران سماعة الرأس بالبلوتوث لأول مرة:
1. تأكد من أن جهاز الكمبيوتر الخاص بك ممكّن للبلوتوث.
2. قم بتشغيل سماعة الرأس.
3. تأكد من أنها في وضع Bluetooth.
4 ابحث عن "Bluetooth وإعدادات الأجهزة الأخرى" على جهاز الكمبيوتر الخاص بك.
5. أضف جهازًا -> بلوتوث وانقر على "DB2001"
سيتم توصيل سماعة الرأس تلقائيًا.

التوصيل عبر كابل مقبس مقاس 3.5 مم
ملاحظة: مطلوب إدخال صوت موحد.
1. قم بتشغيل الكمبيوتر الشخصي.
2. قم بتوصيل كابل المقبس مقاس 3.5 مم (المرفق في العلبة) بسماعة الرأس
3. قم بتوصيل الطرف الآخر بمدخل الصوت في جهاز الكمبيوتر الخاص بك. (في وضع الكابل، لا يوجد ضوء LED في سماعة الرأس).

MAC ™
توصيل دونجل USB 2.4G
إقران سماعة الرأس مع دونجل USB لأول مرة:
ملاحظة: ملاحظة: حسب الطراز، ستحتاج إلى محول USB-C إلى USB-A.
1. قم بتوصيل دونجل USB (7) بمنفذ USB-A في جهاز Mac أو المحول الخاص بك، سيضيء دونجل USB (7) باللون الأحمر.
2. اضغط مع الاستمرار على زر الاقتران (8) لبضع ثوانٍ، سيومض مؤشر LED على جهاز الإرسال باللون الأزرق، مما يشير إلى أن الاقتران قيد التقدم.
3. قم بتشغيل سماعة الرأس (1) بالقرب من دونجل USB (7)، في غضون ثوانٍ قليلة، سيتم توصيل سماعة الرأس بشكل صحيح وسيضيء مؤشر LED الأزرق دائمًا (1).
4. تأكد من توصيل سماعة الرأس في "وضع الدونجل"، إذا كانت في "وضع البلوتوث" من قبل، اضغط على زر الطاقة مرتين متتاليتين.
5. انتقل إلى الإعدادات -> الصوت -> إخراج الصوت -> جهاز الإخراج وحدد "سماعة USB (DB2001)".
توصيل البلوتوث
قم بإقران سماعات الرأس بالبلوتوث لأول مرة:
1. 1. تأكد من أن جهاز Mac™ الخاص بك ممكّن للبلوتوث.
2. قم بتشغيل سماعة الرأس.
3. تأكد من أنها في وضع البلوتوث.
4. ابحث عن أيقونة البلوتوث في الشريط العلوي.
5. إعدادات البلوتوث
6. 6. ابحث عن "DB2001" وانقر فوق اتصال.
سيتم الآن توصيل سماعة الرأس تلقائيًا.
التوصيل عبر كابل مقبس مقاس 3.5 مم
1. قم بتشغيل جهاز Mac™ الخاص بك.
2. قم بتوصيل كابل المقبس مقاس 3.5 مم (المرفق في العلبة) بسماعة الرأس (5).
3. قم بتوصيل الطرف الآخر بمدخل الصوت في جهاز Mac الخاص بك. (في وضع الكابل، لا تحتوي سماعة الرأس على ضوء LED).

™XBOX

التوصيل عبر كابل مقبس مقاس 3.5 مم

ملاحظة: في Xbox™، سماعة الرأس متوافقة فقط عبر كابل مقبس مقاس 3.5 مم

ملاحظة: تتطلب وحدات تحكم Xbox™ قبل عام 2015 محمولاً يباع بشكل منفصل.

قم بتوصيل كبل المقبس مقاس 3.5 مم (المرفق في العلبة) بسماعة الرأس (5) ووحدة التحكم

2. اضغط على زر Xbox™ على وحدة التحكم > النظام > الصوت.
3. حدد "ميكروفون سماعة الرأس" وقم بتنشيطه.

N-Switch

اتصال Bluetooth.

لإقران سماعة البلوتوث بالجهاز:

1. قم بتشغيل سماعة الرأس (1)، سيومض ضوء LED باللون الأحمر.
2. انتقل إلى إعداد وحدة التحكم > الصوت عبر البلوتوث
3. أضف الجهاز
4. ابحث عن الجهاز "DB2001"> موافق.
5. بعد إعداده للمرة الأولى، سيتم توصيل سماعة الرأس تلقائيًا.

الاتصال عبر كابل مقبس 3.5 مم

1. قم بتشغيل N-Switch
2. قم بتوصيل كابل المقبس مقاس 3.5 مم (المرفق في العلبة) بسماعة الرأس (5)
3. قم بتوصيل الطرف الآخر بمدخل الصوت في N-Switch. (في وضع الكابل، لا تحتوي سماعة الرأس على ضوء LED).

التوصيل بأجهزة أخرى

توصيل دونجل USB 2.4G

إقران سماعة الرأس مع دونجل USB (7) لأول مرة:

1. قم بتوصيل دونجل USB (7) بمنفذ USB-A بجهازك، سيضيء دونجل USB (7) باللون الأحمر.
2. اضغط مع الاستمرار على زر الإقران (8) لبضع ثوانٍ، سيومض مؤشر LED الموجود على الدونجل باللون الأزرق، مما يشير إلى أن الاقتران قيد التقدم.
3. قم بتشغيل سماعة الرأس بالقرب من دونجل USB (7)، في غضون ثوانٍ قليلة، سيتم توصيل سماعة الرأس بشكل صحيح وسيضيء مؤشر LED الأزرق دائمًا.
4. تأكد من توصيل سماعة الرأس في وضع دونجل (Dongle Mode)، بمجرد إقرانها للمرة الأولى، سيتم توصيل سماعة الرأس تلقائيًا عند توصيل دونجل USB (7).

ملاحظة: تتطلب بعض الأجهزة تغيير إعدادات الصوت من الوضع الافتراضي وتحديد إخراج سماعة الرأس.

إذا كانت سماعة الرأس مقترنة بالفعل عبر البلوتوث، فيجب عليك أولاً فصل البلوتوث عن الجهاز قبل إجراء اتصال "وضع دونجل".

توصيل البلوتوث.
ملاحظة: للتبديل إلى وضع الاتصال بالبلوتوث عندما تكون سماعة الرأس متصلة دونجل USB 2.4G (7)، من الضروري فصل دونجل USB 2.4G (7) والضغط على زر الطاقة (1) مرتين متتاليتين إذا كان في "وضع دونجل".
لإقران سماعة البلوتوث بالجهاز:
1. قم بتشغيل سماعة الرأس (1)، يومض ضوء LED باللون الأحمر.
2- افتح إعدادات البلوتوث في الجهاز، وابحث عن سماعة الرأس التي تحمل اسم "DB2001" وانقر على الاسم.
3. بعد بضع ثوانٍ سيضيء ضوء LED، مما يعني أن الاتصال قد نجح.
4- تأكد من توصيل سماعة الرأس في "وضع البلوتوث"

اتصال سلكي.
ملاحظة: في الوضع السلكي، لا يتوفر مفتاح الميكروفون ومفتاح الإضاءة. عند توصيل كابل الصوت، سيتم إيقاف تشغيل سماعة الرأس تلقائياً ولن يتوفر أي ضوء.
ملاحظة: يجب أن يحتوي الجهاز على وصلة مقبس موحد.
قم بتوصيل كبل الصوت مقاس 3.5 مم (5) بسماعة الرأس والطرف الآخر بجهازك لاستخدام سماعة الرأس في الوضع السلكي واستخدم مفتاح التحكم في مستوى الصوت (3) لضبط مستوى الصوت.

الوظيفة

تبديل الوضع يجب تغيير وضع اتصال سماعة الرأس سواء كنت تريد اتصال Bluetooth أو اتصال USB 2.4G، لتغيير الوضع اضغط على زر الطاقة (1) مرتين متتاليتين لتغيير الاتصال إلى "وضع Bluetooth" أو "وضع دونجل" ستظهر رسالة صوتية تؤكد الوضع الذي أنت فيه.

استبدال الألواح الجانبية

الألواح الجانبية قابلة للتبديل، وهي ألواح ممغنطة ويسهل تغييرها. لتغيير اللوحات استخدم اللسان الموجود في الأعلى أو الأسفل لإزالتها ثم قم بتركيب اللوحة الجديدة، وتأكد من أنها في الموضع الصحيح، وإلا فلن تكون مناسبة بشكل صحيح.

استكشاف الأعطال وإصلاحها

إذا لم يكن هناك صوت عند إضاءة السماعة، يُرجى تدوير عنصر التحكم في مستوى الصوت (3) في اتجاه "+" إلى أقصى حد.
إذا لم يصدر الميكروفون أي صوت، تحقق من إدخاله بإحكام في سماعة الأذن (4).
تأكد من أن الميكروفون في وضع "كتم الصوت".
للتبديل إلى وضع توصيل Bluetooth عندما تكون سماعة الرأس متصلة دونجل USB 2.4G (7)، من الضروري فصل دونجل USB 2.4G (7) والضغط على زر الطاقة (1) مرتين متتاليتين إذا كان في "وضع دونجل".

2.4G/BT	وضع الاتصال
أقل من 25 مللي ثانية	تأخير الإرسال 2.4G
أقل من 30 مللي ثانية أقل من 30 مللي ثانية	تأخير الإرسال بالبلوتوث تأخير الإرسال بالبلوتوث
10M	مسافة الإرسال
نطاق ISM (2.4 جيجا هرتز)	تردد التشغيل تردد التشغيل
3.7 فولت	جهد التشغيل
1000 مللي أمبير	البطارية البطارية البطارية
25 ساعة (حجم التشغيل بنسبة 80%)	ساعات التشغيل (في وضع الإطفاء)
18 ساعة (حجم التشغيل بنسبة 80%)	ساعات التشغيل (في وضع التشغيل)
32 ± 15%	مقاومة مكبر الصوت مقاومة مكبر الصوت
50 مم	حجم مكبر الصوت
105 ± 3 ديسيبل	الشحن)
20-20 كيلو هرتز	نطاق التردد
103 ديسيبل	(SNR) للسماعات (SNR) للسماعات
ديسيبل 101 ديسيبل	(SNR) لسماعات الرأس
0.083% (1 كيلو هرتز 1 فولت)	(THD+N)
4.0*1.3 مم	حجم الميكروفون
-40 ± 3 ديسيبل	حساسية الميكروفون حساسية الميكروفون
14 ميجاوات	طاقة الخرج المقدرة طاقة الخرج المقدرة
28 ميجاوات	طاقة الخرج القصوى أقصى طاقة خرج
حوالي 2-3 ساعات	وقت الشحن وقت الشحن
حوالي 2-3 ساعات 5-12 فولت 1 أمبير	جهد فصل الشحن جهد فصل الشحن
USB من النوع C	منفذ الشحن منفذ الشحن
5 فولت/1 أمبير 5 فولت/1 أمبير	طاقة الشحن
270 جم	وزن سماعات الرأس
160*100*210 مم 270 جم 160*100*210 مم 160*100*2	حجم سماعة الرأس

More idioms
Más idiomas
Més idiomes
Mais línguas
Autres langues
Altre lingue
Mehr Sprachen
Meer talen
További nyelvek

Více jazyků
Viac jazykov
Mai multe limbi
Daugiau kalbų
Vairāk valodu
Rohkem keeli
Więcej idiomów
Lisaks idiomid
المزيد من التعابير

https://bit.ly/WirelessDBZ

FR-TEC logo and trademark are property of Blade Representaciones S.L. and are registered. Switch™ is trademark of Nintendo™. IOS™ is trademark of Apple™, Andorid™ is trademark of Google Inc™. This product is not sponsored or approved by Nintendo™, Apple™ or Google Inc™.
FR-TEC, su logo y marca son propiedad de Blade Representaciones S.L. y están registrados. Switch™ es marca registrada de Nintendo™, IOS™ es marca registrada de Apple™, Andorid™ es marca registrada de Google Inc™. Este producto no está esponsorizado, aprobado ni patrocinado por Nintendo™, Apple™ ni Google Inc™.